CATALOG

No.20U

- ☐ T 手すりカタログ
- ☑ U Uポールカタログ
- ☐ X 2×4メイトカタログ
- ☐ K 建築金物·家具金物カタログ

SHIROKUMA

切断だけで組立てできる　穴明·タップ加工不要の接続方式

Uポールカタログ

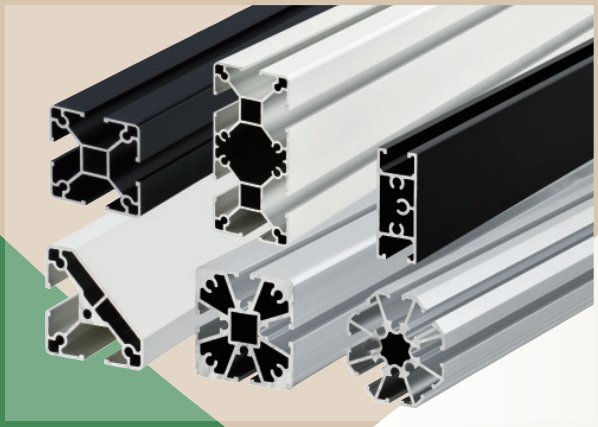

アルミ構造材
締　結　部　品

白熊印 TRADE MARK　WHITE BEAR BRAND WB

株式会社 シロクマ

御　挨　拶

平素は私ども白熊印 W3 印 製品のお取扱いを賜りましてまことにありがとうございます。
私方、昭和 22 年 (1947 年）に創業し建築金物・家具金物の製造販売を始めまして、73 周年を迎えることができました。

この間、各お得意様には格別のお引立てをいただき深く感謝致しております。

さて、此度「No.20U Uポールカタログ 」を発行させていただきます。「Uポール」は、切断するだけで組み立てられるアルミ構造材で、弊社クローバ事業部が昭和 45 年 (1970 年) から展開しているロングライフ製品「Cポール」を発展させたことで生まれた製品です。

穴明けやタップ加工なしで、自在に接続することができます。住宅・店舗・工場などあらゆる場面でさまざまな構造物をつくることが可能です。

アルミ構造材及び接続金具などを豊富に掲載したUポールカタログを精々ご利用いただきますとともに、今後とも一層のご愛顧の程、よろしくお願い申し上げます。

尚、時節柄　製品価格の安定がむずかしく、その点お含み下さいます様お願い致します。

2020 年 9 月

株式会社シロクマ
クローバ事業部
代表取締役 **熊 代 誠 一**

切断だけで組立てできる　穴明・タップ加工不要の接続方式

U ポールカタログ

UniversalPole®　U-Pole®

U ポール - アルミ構造材 - ・パネル	UP UP4 UW
締結部品 - ローター・ナット -	US
ジョイントパーツ	UJ
ブラケット・棚受	UB
キャスター・アジャスター・ソケット	UA UL
エンドプレート・ベース	UE
座	UZ
丁番・マグネットキャッチ・ストッパー・掛金	UH
義星・手すり用ブラケット	UES UT
キャップ・カバー	UC

《お願い》
- このカタログの掲載価格は、製品価格のみを表示しております。
  工事費・配送料・消費税等は含まれておりません。
- 掲載製品は本来の用途以外には使用しないでください。
- 製品改良のため、仕様を予告なく変更する場合があります。
- 印刷の都合で、製品の色と写真が少し異なります。

※弊社は 1995 年から PL 保険に加入しています。

TRADE MARK
株式会社 シロクマ
CLOVER クローバ事業部

Uポール SYSTEM PHOTO INDEX

UP UP4（アルミ構造材）UW（パネル）

UP-404 P.10	UP-403 P.10	UP-402 P.10	UP-405 P.11	UP-401 P.11	UP-400 P.11	UP-4504 P.11	UP-411 P.10	TC-16 P.10
UP-304 P.12	UP-303 P.12	UP-302 P.12	UP-305 P.13	UP-301 P.13	UP-300 P.13	UP-3504 P.13	UP-311 P.12	TC-11W P.12
UP-351 P.14	UP-432 P.14	UP-433 P.14	UP-332 P.14	UP-333 P.14	UP-446 P.15	UP-346 P.15	UP-425 P.15	UP4-404 P.16
UP4-488 P.16	UP4-425 P.16	UP4-204 P.17	UW-10 P.17	UW-54 P.17	UW-100 P.17	UW-105 P.17	UW-300 P.17	

US（ねじ・ローター・先入角ナット・打込ナット）

US-FP P.8	US-PP P.8	US-TP P.8	US-CH P.8	US-SP P.9	US-SH P.9	US-FPB P.9	US-FPDB P.9	US-FPS P.9
US-PPP P.9	US-NS P.9	US-454 P.18	US-454P P.18	US-454LP P.18	US-354 P.18	US-354P P.18	US-354LP P.18	US-334 P.18
US-334P P.18	US-34 P.19	US-34P P.19	US-46 P.19	US-46P P.19	US-48 P.19	US-1308 P.19	US-404 P.20	US-405P/404P/403P P.20
US-304 P.20	US-305P/304P/303P P.20	US-414 P.20	US-413 P.20	US-314 P.20	US-313 P.20	US-466 P.21	US-476 P.21	US-106 P.21
US-108 P.21	US-110 P.21	US-111 P.21	US-1006 P.21	US-1008 P.21				

UJ UJ4（ジョイントシリーズ）

UJ-425 P.15	UJ-455 P.15	UJ4-425 P.16	UJ-1222 P.17	UJ4-1222 P.17	UJ-40 P.22	UJ-40P P.22	UJ-30 P.22	UJ-30P P.22
UJ-43 P.23	UJ-43P P.23	UJ-44 P.23	UJ-33 P.23	UJ-140P P.24	UJ-130P P.24	UJ-143P P.24	UJ-840P P.24	UJ-830P P.24
UJ-843P P.24	UJ-240T P.25	UJ-230T P.25	UJ-240S P.25	UJ-230S P.25	UJ-440T P.26	UJ-430T P.26	UJ-440S P.26	UJ-430S P.26

UJ（ジョイントシリーズ）

UJ-445T P.27	UJ-435T P.27	UJ-445S P.27	UJ-435S P.27	UJ-700S (745S/740S/735S/730S) P.28	UJ-700T (745T/740T/735T/730T) P.29	UJ-700 (745/740/735/730) P.29	UJ-1301 P.30	UJ-1302 P.30
UJ-1303 P.30	UJ-1124 P.30	UJ-500T (545T/540T/535T/530T) P.31	UJ-640 P.32-33	UJ-641 P.32-33	UJ-642 P.32-33	UJ-630 P.32-33	UJ-631 P.32-33	UJ-632 P.32-33
UJ-643 P.32-34	UJ-644S P.32-34	UJ-644L P.32-34	UJ-633 P.32-34	UJ-634S P.32-34	UJ-634L P.32-34	UJ-644T P.32-35	UJ-645 P.32-35	UJ-646 P.32-35
UJ-634T P.32-35	UJ-635 P.32-35	UJ-636 P.32-35	UJ-650 P.36	UJ-651 P.36	UJ-652 P.36	UJ-1000 (1045/1040/1035/1030) P.36	UJ-940 P.37	UJ-945 P.37

UB（ブラケットシリーズ）

UB-140 P.38	UB-141 P.38	UB-142 P.38	UB-143 P.38	UB-144 P.38	UB-130 P.39	UB-131 P.39	UB-132 P.39	UB-133 P.39
UB-134 P.39	UB-350 P.40	UB-351 P.40	UB-344 P.40	UB-343 P.40	UB-310 P.41	UB-311 P.41	UB-310S P.41	UB-311S P.41
UB-300 P.42	UB-301 P.42	UB-302 P.42	UB-323 P.42	UB-331 P.42	UB-10 P.43	UB-20 P.43	UB-21 P.43	UB-30 P.44
UB-500 P.44	UB-1 P.45	UB-5 P.45	UB-550 P.45	UB-800 P.46	UB-850 P.46	TU-10 P.45		

UA（キャスター・アジャスター）UL（ソケット）

UA-400 P.47	UA-300 P.47	UA-401 P.47	UA-301 P.47	UL-400 P.47	UL-300 P.47	UL-401 P.47	UL-301 P.47	UA-60 P.48
UA-80 P.48	UA-61 P.48	UA-81 P.48	UL-61 P.48	UL-81 P.48	UL-100 P.48	UL-120 P.48	UL-180 P.48	UA-850 P.49
UA-850S P.49	UA-840 P.49	UA-848 P.49	UA-808 P.49					

Uポール SYSTEM PHOTO INDEX

UE（エンドベース）

UE-400 P.50	UE-401 P.50	UE-402 P.50	UE-403 P.50	UE-405 P.50	UE-425 P.50	UE-301 P.51	UE-302 P.51	UE-303 P.51
UE-305 P.51	UE-1010 P.51	UE-410 P.52	UE-310 P.52	UE-450 P.52	UE-350 P.52	UE-433 P.52	UE-333 P.52	UE-420 P.53
UE-320 P.53	UE-430 P.53	UE-330 P.53						

UZ（座）

UZ-400 P.54	UZ-420 UZ-320 P.54	UZ-421 P.54	UZ-410 P.54	UZ-411 P.55	UZ-412 P.55	UZ-430 P.55	UZ-330 P.55	UZ-180 P.55
UZ-250 P.55	UZ-380 P.55	UZ-480 P.55						

UH（丁番・マグネットキャッチ・ストッパー・掛金）

UH-540 P.57	UH-530 P.57	UH-845 P.58	UH-835 P.58	UH-745 P.59	UH-735 P.59	UH-740 P.59	UH-730 P.59	UH-330 P.60
UH-343 P.60	UH-340 P.60	UH-430L/R P.61	UH-443L/R P.61	UH-440L/R P.61	UH-140L/R P.62	UH-130L/R P.62	UH-143L/R P.62	UH-240 P.63
UH-230 P.63	UH-1140 P.63	UH-1130 P.63	UH-600 P.64	UH-1000 P.64	UH-940 P.65	UH-930 P.65	UH-943 P.65	

UES（蟇星）UT（ナットリ用ブッシュ）

UES-401 P.66	UES-402 P.66	UES-403 P.66	UES-404 P.66	UES-405 P.66	UES-406 P.66	UT-700 P.67	UT-401 P.67

UC UC4（キャップ・カバー）

UC-31 P.15-16,69	UC-200 P.17	UC4-10 P.17	UC-400 P.68	UC-401 P.68	UC-300 P.68	UC-301 P.68	UC-4500 P.68	UC-3500 P.68
UC-350 P.68	UC-351 P.68	UC-430 P.68	UC-330 P.68	UC-480 P.68	UC-420 P.68	UC-40 P.69	UC-30 P.69	UC-43 P.69
UC-45 P.69	UC-35 P.69	UC-41 P.69	UC-1 P.69	UC-2 P.69	UC-3 P.69	UC-4 P.69	UC-5 P.69	

U ポール SYSTEM 製品コードの見方

U(universal) ポール

(例) UP- 4 0 4 …UP-40 角形クロス (4 方)

(例) UP- 3 0 2 …UP-30 角形コーナー (90° 2方)

U Pole **UP** -

タイプ
- 4 UP-40 外形 40mm
- 3 UP-30 外形30mm
- 4 5 UP-45
- 3 5 UP-35

形状
- 0 角形
- 1 レール
- 2 ハカマ
- 3 三角形
- 4 長方形
- 5 丸形

溝本数
- 0 フラット (溝無し)
- 1 エンド (1方)
- 2 コーナー (90°2方)
- 3 チーズ (3方)
- 4 クロス (4方)
- 5 センター (直2方)
- 6 6方

補助コード
- R ハカマR形

UP-40 … UP-400 ~ 405 の総称
UP-30 … UP-300 ~ 305 の総称

TC エンドキャップ L (レール用)
TC-16 (UP-411用)
TC-11W(UP-311用)

U Pole **UP4** - 4mm溝

タイプ
- 4 UP-40 外形40mm
- 3 外形30mm
- 2 UP4-20

形状
- 0 角形
- 2 ハカマ
- 8 八角形

溝本数
- 1 エンド (1方)
- 4 クロス (4方)
- 5 直2方
- 8 8方

補助コード
- R ハカマR形

パネル (Wall)

U Wall **UW** -

- 1 0 ABS発泡板
- 5 4 両面ポリエステル化粧板MDF
- 1 0 0 PETG板
- 1 0 5 A-PET板
- 3 0 0 アクリル押出板

締結部品

(例) US- 3 5 4 P … UP-30用先入れ角ナットM4位置決めクッション付

(例) US- 1 1 0 … 打込ナットM10

U Screw **US** -

タイプ
- ローター先入角ナット
- 4 UP-40/45 用
- 3 UP-30/35 用
- 兼用タイプ

種類
- 0 ローター
- 1 プリセットローター
- 3 3t1ッ穴先入れ角ナット
- 4 4t1ッ穴先入れ角ナット
- 5 2ッ穴先入れ角ナット
- 6 ターンローター
- 7 後入れナット M6

ねじ
- 8 M8
- 6 M6
- 5 M5
- 4 M4
- 3 M3
- 0 総称

補助コード
- P 位置決めクッション付
- LP ロックネジ・位置決めクッション付

- 1 打込ナット
- 1 0 角穴ナット
- 1 3 外付角ナット

サイズ
- 0 0 総称
- 1 0 M10
- 0 8 M8
- 0 6 M6
- 1 1 M10 ツバ付

※ツバ付はサイズ数 +1 で表記
(例) M8ツバ付 … US-109 (8+1)

ジョイントパーツ

U Joint **UJ** -

種類

- L 形
- 1 U 形
- 2 プレート式ねじ止
- 4 プレート式横ねじ止
- ハカマジョイント
- 5 ニュージョイント
- 6 外付プレート式
- 7 楽締ジョイント
- 8 L 形パネル固定用
- 9 カバージョイント アジャスター
- 10 角度対応 プレートジョイント
- 11 スロットジョイント
- 12 ウエッジジョイント
- 13 自在ジョイント
- 14 直付ジョイント

サイズ・形状

- 4 0 L 形金具 40×40
- 3 0 L 形金具 30×30
- 4 3 L 形金具 40×30
- 4 4 ストレートジョイント 40×40
- 3 3 ストレートジョイント 30×30
- 4 0 U 形ジョイント 40×40
- 3 0 U 形ジョイント 30×30
- 4 3 U 形ジョイント 40×30
- タイプ: 4 UP-40 用 / 3 UP-30 用 — 形状: 0 角形
- タイプ: 4 UP-40 用 / 3 UP-30 用 — 形状: 0 角形 / 5 溝切欠付
- 2 ハカマ / 5 D35 用 — 5 センター (直 2 方)
- 4 0 UP-40 用
- 3 0 UP-30 用
- 4 5 UP-45 用
- 3 5 UP-35 用
- 0 0 総称
- サイズ: 4 UP-40タイプ / 3 UP-30タイプ / 5 丸形 — 形状: 0 FLタイプ / 1 FLタイプ溝切欠付 / 2 Tタイプ / 3 Fタイプ1ツ穴 / 4 Fタイプ2ツ穴 / 5 Lタイプ溝切欠付 / 6 Lタイプ
- 4 0 UP-40 用
- 3 0 UP-30 用
- 4 5 UP-45 用
- 3 5 UP-35 用
- 0 0 総称
- 4 0 40×40
- 3 0 30×30
- 4 3 40×30
- 4 0 40×40
- 4 0 UP-40 用
- 3 0 UP-30 用
- 4 5 UP-45 用
- 3 5 UP-35 用
- 0 0 総称
- 2 後入れ式
- 2 UP-20 8mm 溝用
- 0 コの字形
- 2 ハカマ
- 0 40 30

補助コード

- P 位置決めクッション付
- P 位置決めクッション付
- S ストレートジョイント / T Tジョイント
- S ストレートジョイント / T Tジョイント
- T Tジョイント
- S ストレートジョイント / T Tジョイント / L L ジョイント
- T Tジョイント / S スライド式
- P 位置決めクッション付
- 4 2t×2t
- 2 スロット厚 2mm
- 1 PS 型 / 2 P 型 / 3 S 型
- 3 UP-321,UP4-321 用 / 4 UP-425,UP4-425 用 / 0 兼用

丁番関連

(例) UH- 1 4 0 L … 真鍮旗丁番 40×40 (102×76,127×76) 左勝手

(例) UH- 5 4 0 … 開き扉用ハカマ丁番 UP-40 用

U Hinge **UH** - 種類 / サイズ・形状 / 補助コード

- 1 真鍮旗丁番
  - 4 0 40×40 (102×76,127×76)
  - 3 0 30×30 (102×76)
  - 4 3 40×30 (102×76)
  - 補助コード: L 左勝手 / R 右勝手
- 2 真鍮端面丁番
  - 4 0 40×40
  - 3 0 30×30
- 3 アルミ平丁番
  - 4 0 UP-40/45用
  - 3 0 UP-30用
  - 4 3 UP-40/45 ×UP-30用
- 4 アルミ旗丁番
  - 4 0 UP-40/45用
  - 3 0 UP-30用
  - 4 3 UP-40/45 ×UP-30用
  - 補助コード: L 左勝手 / R 右勝手
- 5 開き扉用ハカマ丁番
  - 4 0 UP-40 用 (ハカマH=40,32)
  - 3 0 UP-30 用 (ハカマH=40,32)
- 6 ラッチエットヒンジ
  - 0 0 オフセット型
- 7 ストッパー
  - タイプ: 4 UP-40 用 / 3 UP-30 用
  - 形状: 0 角形 / 5 ハカマ丁番用
- 8 マグネットキャッチ
  - 4 UP-40 用 / 3 UP-30 用
  - 種類: 5 取付けプレート (ハカマ丁番用)
- 9 掛金
  - 4 0 40×40
  - 3 0 30×30
  - 4 3 40×30
- 1 0 吊戸金具
  - 0 0 00番形状
- 1 1 屏風丁番
  - 4 0 UP-40 用
  - 3 0 UP-30 用

義星（エンドプレートセット品）

(例) UES- 4 0 5 …UP-40 用

UE Set **UES** - U ポールサイズ / 種類

- 4 UP-40 用
- 3 UP-30 用
- 種類
  - 0 1
  - 0 2
  - 0 3
  - 0 4
  - 0 5
  - 0 6
  - 0 0 総称

手すり用ブラケット

U Tesuri **UT** -

- 4 0 1 UP-40 用グリップ角度調整タイプ
- 7 0 0 スマートブラケット直受け

カバー・キャップ

(例) UC- 4 0 … フラットカバー UP-40 用

(例) UC- 3 0 1 … UP-30 用角形接続キャップ

U Cover/Cap **UC** - タイプ / サイズ・形状

- カバー
  - 4 0 フラットカバーUP-40用
  - 3 0 フラットカバーUP-30用
  - 4 5 フラットカバーUP-45用
  - 3 5 フラットカバーUP-35/351用
  - 4 3 カバーUP-40/30兼用
  - 4 1 兼用フラットカバー 45 40
  - 3 1 兼用フラットカバー 30 30
- 後付けビート
  - 1 クリアランス1mm用
  - 2 クリアランス2mm用
  - 3 クリアランス3mm用
  - 4 クリアランス5mm用
- キャップ
  - 4 UP-40 用 外形 40mm
  - 3 UP-30 30 30
  - 3 5 UP-35 用
  - 4 5 UP-45 用
  - 2 UP-20 用
  - 形状: 0 角形 / 2 ハカマ / 3 三角形 / 5 丸形 / 8 八角
  - 種類: 0 エンドキャップ / 1 接続キャップ
  - 補助コード: R ハカマR形
- リング
  - 3 5 φ35 用
  - 1 接続リング

UC4

- カバー
  - 1 0 UP4 兼用

溝形状及記号

45 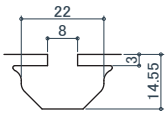

UP-45

40 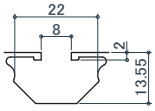

UP-40/411

35 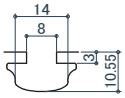

UP-35

30 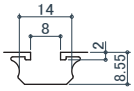

UP-30

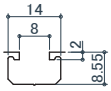

UP-311/425

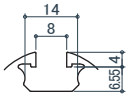

UP-351

30 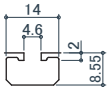

UP4-425

20 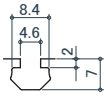

UP4-20

4 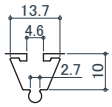

UP4-40/488

丁番関連

（例）UH- 1 4 0 L …真鍮旗丁番 40×40 (102×76,127×76) 左勝手

（例）UH- 5 4 0 …開き扉用ハカマ丁番 UP-40 用

U Hinge **UH** - 種類 / サイズ・形状 / 補助コード

種類		サイズ・形状		補助コード
1	真鍮旗丁番	4 0	40×40 (102×76,127×76)	L 左勝手 / R 右勝手
		3 0	30×30(102×76)	
		4 3	40×30(102×76)	
2	真鍮端面丁番	4 0	40×40	
		3 0	30×30	
3	アルミ平丁番	4 0	UP-40/45用	
		3 0	UP-30用	
		4 3	UP-40/45 ×UP-30用	
4	アルミ旗丁番	4 0	UP-40/45用	L 左勝手 / R 右勝手
		3 0	UP-30用	
		4 3	UP-40/45 ×UP-30用	
5	開き扉用ハカマ丁番	4 0	UP-40 用（ハカマH=40,32）	
		3 0	UP-30 用（ハカマH=40,32）	
6	ラッチエットヒンジ	0 0	オフセット型	
7	ストッパー	タイプ 4	UP-40 用	形状 0 角形
		3	UP-30 用	5 ハカマ丁番用
8	マグネットキャッチ	4	UP-40 用	種類 5 取付けプレート（ハカマ丁番用）
		3	UP-30 用	
9	掛金	4 0	40×40	
		3 0	30×30	
		4 3	40×30	
1 0	吊戸金具	0 0	00番形状	
1 1	屏風丁番	4 0	UP-40 用	
		3 0	UP-30 用	

義星（エンドプレートセット品）

（例）UES- 4 0 5 …UP-40 用

UE Set **UES** - U ポールサイズ / 種類

U ポールサイズ		種類	
4	UP-40 用	0 1	
3	UP-30 用	0 2	
		0 3	
		0 4	
		0 5	
		0 6	
		0 0	総称

手すり用ブラケット

U Tesuri **UT** -

4 0 1	UP-40 用グリップ角度調整タイプ
7 0 0	スマートブラケット直受け

カバー・キャップ

（例）UC- 4 0 …フラットカバー UP-40 用

（例）UC- 3 0 1 …UP-30 用角形接続キャップ

U Cover/Cap **UC** - タイプ / サイズ・形状

タイプ		サイズ・形状	
	カバー	4 0	フラットカバー UP-40 用
		3 0	フラットカバー UP-30 用
		4 5	フラットカバー UP-45 用
		3 5	フラットカバー UP-35/351兼用
		4 3	カバー UP-40/30 兼用
		4 1	兼用フラットカバー 45 40
		3 1	兼用フラットカバー 30 30
	後付けビート	1	クリアランス1mm用
		2	クリアランス2mm用
		3	クリアランス3mm用
		4	クリアランス4mm用
		5	クリアランス5mm用

			形状	種類
キャップ	4	UP-40 用 外形 40mm	0 角形	0 エンドキャップ
	3	UP-30 30 30	2 ハカマ	1 接続キャップ
	3 5	UP-35 用	3 三角形	
	4 5	UP-45 用	5 丸形	
	2	UP-20 用	8 八角	
リング	3 5	φ35 用		1 接続リング

UC4 カバー 1 0 UP4 兼用

溝形状及記号

45 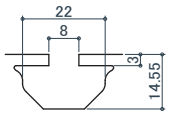

UP-45

40 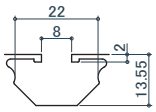

UP-40/411

35 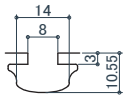

UP-35

30 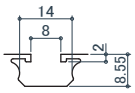

UP-30

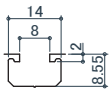

UP-311/425

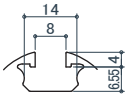

UP-351

30 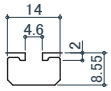

UP4-425

20 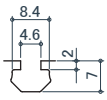

UP4-20

4 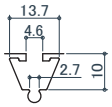

UP4-40/488

U ポール SYSTEM 製品コードの見方

標準ねじ製品コードの見方

(例) F P M 4X14 - W … 皿⊕M4×14 三価ホワイト

(例) P P C M 6X10 - C … ナベ⊕ワッシャとスプリングワッシャM6×10 三価クロメート

形状 | 補助コード | 種類 | サイズ | 仕上

4X25 - ☐

- F 皿 Flat Head
- P ナベ Pan Head
- R 丸皿 Raised countersunk Head
- T トラス Truss Head
- C キャップ Cap Screw
- H 六角 Hexagon Head
- S 止めネジ Set Screw
- B 寸切ボルト

- P プラス
- M マイナス
- H 六角穴
- ー 指定なし

- W 組込みワッシャ
- S 組込みスプリングワッシャ
- C ワッシャとスプリングワッシャ Captive washer
- D 小頭
- E 中頭
- B ボルトアンカー
- T とがり先
- K くぼみ先

- M ねじ
- A A タッピンねじ
- B B1 タッピンねじ
- T 特先コーススレッド
- W 木ねじ
- S タップタイト
- P ドリルねじ

- B 三価ブラック
- C 三価クロメート
- W 三価ホワイト
- U 三価ユニクロ
- N ニッケル
- BK 黒染め
- S ステンレス

- CR クローム
- GL 金
- AU 純金
- SG サテンゴールド
- GB ジャーマンブロンズ
- AB 仙徳
- M 鏡面
- HL ヘアーライン

- 1 シルバー塗装
- 2 ブラック塗装 (黒艶消)
- 3 オフホワイト塗装
- 4 白塗装
- 5 アイボリ塗装
- 6 AG塗装
- 7 アンバー塗装
- 8 N ブラック
- 9 ブラウン塗装

- N ナット
  - F フランジナット
  - W 皿ばね座金付ナット
  - H 1 種六角ナット Hexagon
  - T 3 種六角ナット ThreeTypes Hexagon
  - S 四角ナット SXm Square
  - P 板ナット Plate
- W ワッシャ
  - S スプリングワッシャ
  - F 平ワッシャ

※ステンレスねじの塗装の場合

S1 (シルバー塗装), S2 (ブラック塗装),…

2×4 メイト 参考

XT-30

XT- T P T 4X30 - 2

…トラス⊕特先コーススレッド4×30 ブラック塗装

US-FP 十字穴付き皿小ねじ

適 応	サイズ	スチール 三価ホワイト	スチール 三価ブラック	スチール シルバー塗装	スチール 黒艶消塗装	ステンレス ステンレス	入数
UP-40	M4×15	300	400	500	500	------	1袋(50本入)
UP-30	M4×10	250	350	450	450	350	1袋(50本入)
UP-40	M6×15	600	750	------	------	------	1袋(50本入)
UP-30	M6×14	850	900	------	------	------	1袋(50本入)
UP-30	M6×10	------	------	------	------	800	1袋(50本入)
UH-600	M6×12	------	------	800	------	------	1袋(50本入)

US-PP 十字穴付きなべ小ねじ

適 応	サイズ	スチール 三価クローム	スチール 三価クロメート	スチール 三価ホワイト	スチール 三価ブラック	スチール シルバー塗装	スチール 黒艶消塗装	スチール オフホワイト塗装	ステンレス ステンレス	入数
UP-40	M4×15	550	300	300	400	500	500	500	------	1袋(50本入)
UP-30	M4×10	500	250	250	350	------	------	------	380	1袋(50本入)
UP-40/30	M4×12	------	------	------	------	450	450	------	------	1袋(50本入)
40 UB-300/301/302/351	M6×15	------	------	600	850	------	------	------	1,280	1袋(50本入)
30 UB-351	M6×10	------	------	------	------	------	------	------	1,080	1袋(50本入)
30 UB-300/301/302	M6×12	------	------	550	800	------	------	------	------	1袋(50本入)

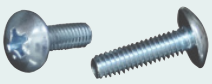

US-TP 十字穴付きトラス小ねじ (スチール)

適 応	サイズ	三価ホワイト	三価ブラック	シルバー塗装	黒艶消塗装	オフホワイト塗装	入数
UP-40	M4×15	350	500	680	680	------	1袋(50本入)
UP-30	M4×10	300	400	650	650	650	1袋(50本入)
UP-30	M4×12	320	450	660	660	------	1袋(50本入)

US-CH 六角穴付きボルト

適 応	サイズ	スチール(黒染め)	ステンレス	入数
UP-40	M4×15	450	610	1袋(50本入)
UP-30	M4×12	440	550	1袋(50本入)
UP-40	M6×15	700	890	1袋(50本入)
UP-30	M6×12	680	810	1袋(50本入)

※ワークが4tより厚い場合は、4tを超えた厚みを足した長さのねじをご使用ください。

U ポール端面用取付ねじについて

U ポールの端面に取付けるタイプの製品の固定ねじは下記を標準としています。

B1皿タッピンねじ 4×20　**2本**

※付属ねじは4本ですが、ねじ2本使用で
1,000 kgf 以上の十分な締結力が得られます。

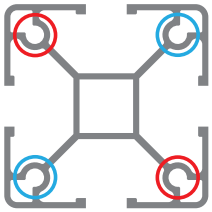

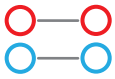

2本使用時は
必ず対角線に
ご使用ください。

（取付けパーツ材質がステンレスの時はステンレス製、それ以外の時はスチール製のねじを付属しています）

※より強固に締結するときは、4本 または 4×30 のねじをご使用ください。（【表1】参照）

【表1】ねじの引き抜き強度（締結力）

［単位：kgf］

	ねじ種類・サイズ	使用本数	鉄製（三価クロメート）	ステンレス製
①	B1皿タッピンねじ 4×20	2本	1,030	1,122
		4本	1,459	1,632
②	B1皿タッピンねじ 4×30	2本	1,265	1,098
		4本	1,551	1,558
③	B1皿D6小頭タッピンねじ 4×20	2本	1,030	918
		4本	1,510	1,495
④	タップタイト皿ねじ 4×20	2本	1,377	――
		4本	1,530	――

※数値は破壊時の実測値です

（注）③小頭（D6）Φ6の皿穴用
※③のステンレス製2本使用時の引き抜き強度は918kgf になります。

（注）④インパクトドライバーでの施工性は B1(①) に若干劣りますが切粉の発生が少ないのが特長です。

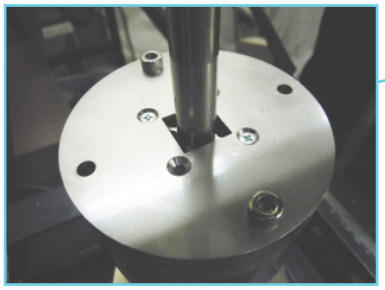

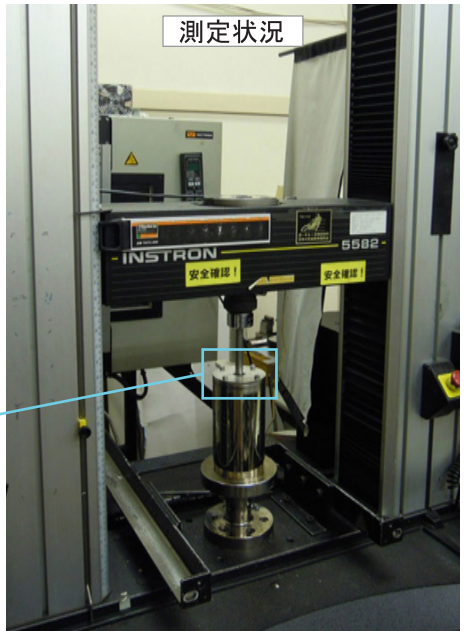

US-FPB 十字穴付きB1皿タッピンねじ

サイズ	スチール 三価クロメート	スチール 三価ブラック	ステンレス ステンレス	入数
4×20	500	650	700	1袋(50本入)
4×30	650	700	950	1袋(50本入)

US-FPDB 十字穴付きB1皿D6小頭タッピンねじ

サイズ	スチール 三価クロメート	スチール 三価ブラック	ステンレス ステンレス	入数
4×20	600	750	800	1袋(50本入)

US-FPS 十字穴付きタップタイト皿ねじ

サイズ	三価クロメート（スチール）	入数
4×20	600	1袋(50本入)

US-SP 十字穴付き止めねじ（スチール）

適　応	サイズ	三価ユニクロ	入数
UP-40	M6×13	1,750	1袋(50本入)
UP-30	M6×9	1,700	1袋(50本入)

US-SH 六角穴付き止めねじ

適　応	サイズ	スチール（黒染め）	ステンレス	入数
UP-40	M5×14	620	1,280	1袋(50本入)
UP-30	M5×10	520	750	1袋(50本入)
UJ	M6			1袋(50本入)
UJ	M5			1袋(50本入)

US-PPP 十字穴付きなべドリルねじ

（スチール）

適　応	サイズ	三価クロメート	入数
UP-411/311	3.5×19	500	1袋(50本入)
US-1000	4×13	400	1袋(50本入)

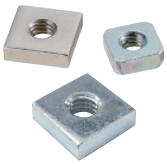

US-NS 四角ナット

適　応	S　m　d	三価クロメート(鉄)	ステンレス	ユニクロ	入数
UP4-204	8.0×3.0 M4	〔25〕	------	------	50個
UP4-404/488	10.0×3.0 M4	------	〔65〕	------	50個
[30] [35]	13.5×4.5 M6	------	------	〔30〕	50個

〔 〕は1個あたりの単価になります。

UP-404 クロス（4方） PAT.

A6063S-T5

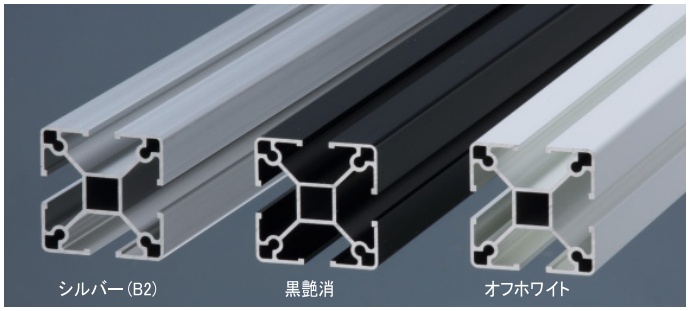

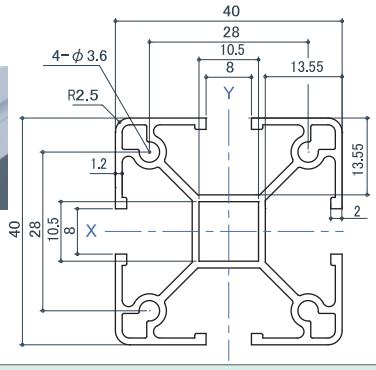

■断面積：338 mm²
■質　量：0.913 kg/m
■断面二次モーメント
Ix：6.164cm⁴
Iy：6.164cm⁴
■断面係数
Wx：3.082cm³
Wy：3.082cm³

40

L(mm) ＼ 仕上	シルバー(B2)	黒艶消	オフホワイト	〔白〕
2450	5,900	7,750	7,750	―――
〔3000〕	7,200	9,500	―――	9,500
〔4000〕	9,600	―――	―――	―――

〔 〕… 受注生産

UP-403 チーズ（3方）

A6063S-T5

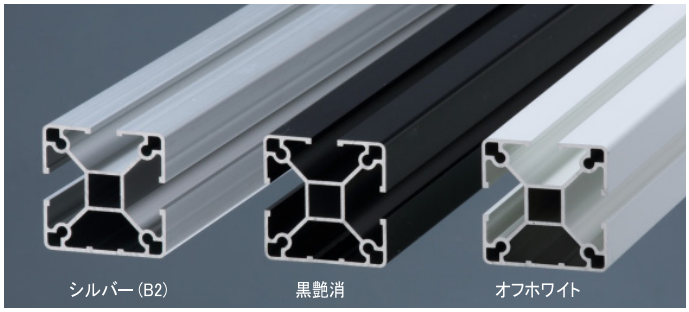

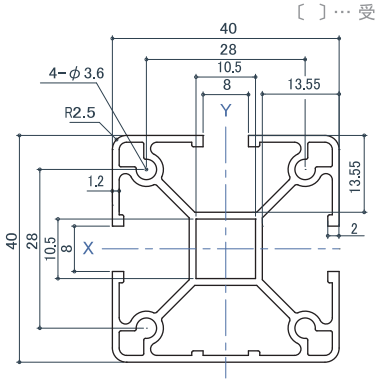

■断面積：347 mm²
■質　量：0.937 kg/m
■断面二次モーメント
Ix：6.516cm⁴
Iy：6.170cm⁴
■断面係数
Wx：3.348cm³
Wy：3.085cm³

40

L(mm) ＼ 仕上	シルバー(B2)	黒艶消	オフホワイト	〔白〕
2450	6,800	8,950	8,950	―――
〔3000〕	8,300	11,000	―――	11,000

〔 〕… 受注生産

UP-402 コーナー（90° 2方）

A6063S-T5

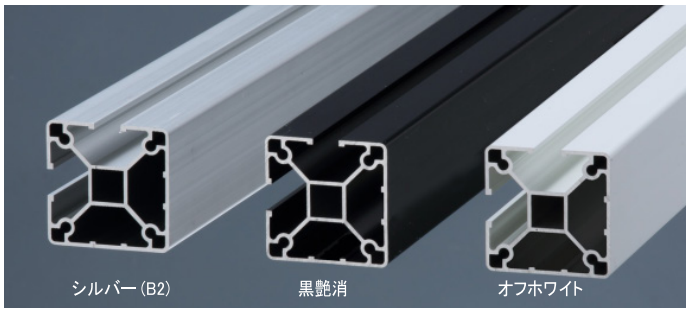

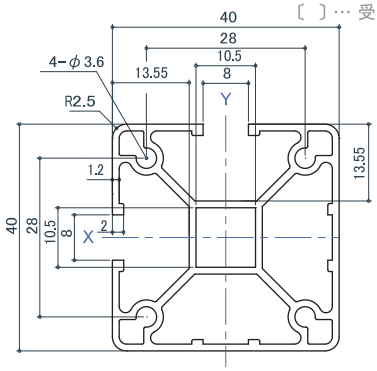

■断面積：357 mm²
■質　量：0.964 kg/m
■断面二次モーメント
Ix：6.521cm⁴
Iy：6.521cm⁴
■断面係数
Wx：3.348cm³
Wy：3.348cm³

40

L(mm) ＼ 仕上	シルバー(B2)	黒艶消	オフホワイト	〔白〕
2450	6,800	8,950	8,950	―――
〔3000〕	8,300	11,000	―――	11,000

〔 〕… 受注生産

UP-411 レール（旧品番 UP-481）

A6063S-T5

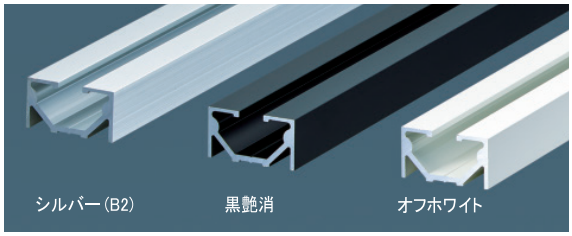

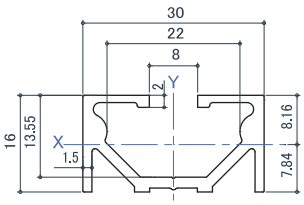

■断面積：154.2 mm²
■質　量：0.416 kg/m
■断面二次モーメント
Ix：0.415cm⁴
Iy：1.850cm⁴
■断面係数
Wx(X軸上縁側)：0.509cm³
Wx(X軸下縁側)：0.529cm³
Wy：1.233cm³

40

L(mm) ＼ 仕上	シルバー(B2)	黒艶消	オフホワイト
2450	3,000	4,000	4,000

【推奨取付ねじ】
US-PPP3.5X19
十字穴付きなべドリルねじ

UP-411 適応キャップ

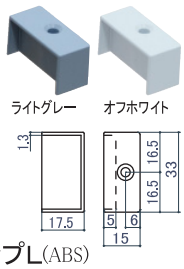

TC-16 エンドキャップL(ABS)

ブラック	ライトグレー	オフホワイト	質量	入数
160	160	160	4.4g	100

付属部品：A3.5×30(D6)

切断サービス
指定長さに切断させていただきます。費用についてはお問い合わせください。
クローバ事業部　TEL.06-6768-3151　FAX.06-6768-3152
● 納期 1 週間程度　● 寸法公差 ±1mm
（※同ロット・同サイズの場合の、個々の寸法公差は ±0.2 mm程度）

40 UP-40 シリーズ
45 UP-45 シリーズ

UP-405 センター（直2方）

A6063S-T5

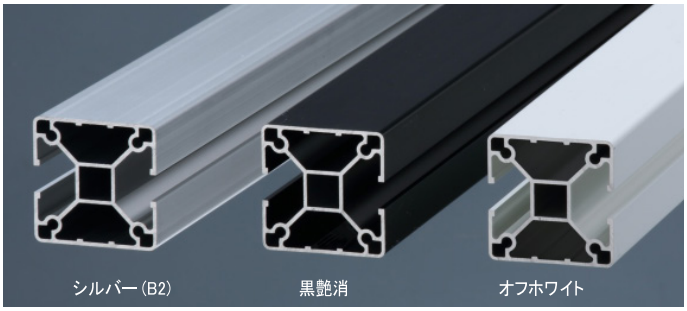

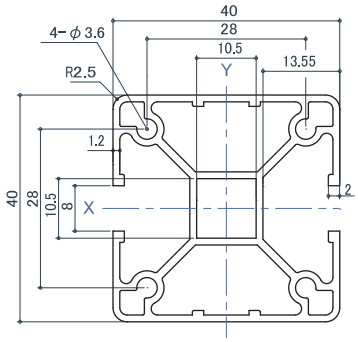

■断面積：357 mm²
■質　量：0.964 kg/m
■断面二次モーメント
Ix：6.887cm⁴
Iy：6.175cm⁴
■断面係数
Wx：3.444cm³
Wy：3.087cm³

40

L(mm) ＼ 仕上	シルバー（B2）	黒艶消	オフホワイト	〔白〕
2450	6,800	8,950	8,950	----
〔3000〕	8,300	11,000	----	11,000

〔 〕… 受注生産

UP-401 エンド（1方）

A6063S-T5

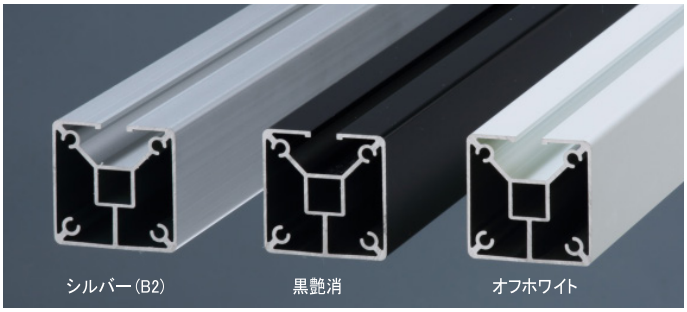

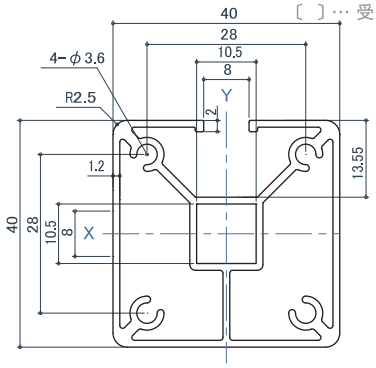

■断面積：357 mm²
■質　量：0.964 kg/m
■断面二次モーメント
Ix：6.911cm⁴
Iy：6.854cm⁴
■断面係数
Wx：3.510cm³
Wy：3.427cm³

40

L(mm) ＼ 仕上	シルバー（B2）	黒艶消	オフホワイト	〔白〕
2450	7,750	10,300	10,300	----
〔3000〕	9,500	12,600	----	12,600

〔 〕… 受注生産

UP-400 フラット（溝無し）

A6063S-T5

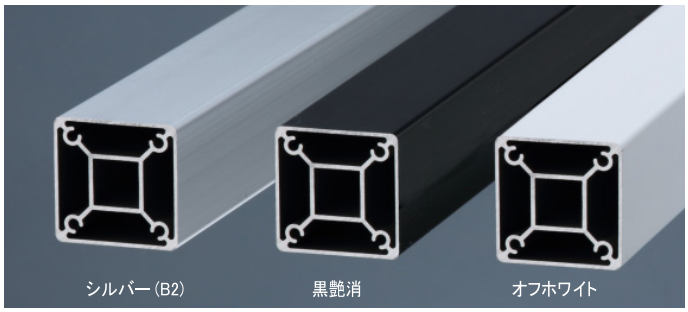

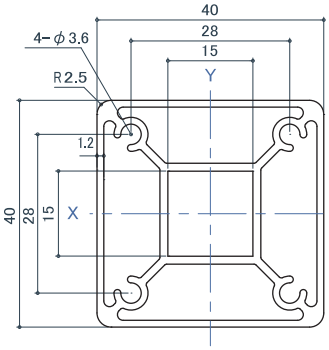

■断面積：387 mm²
■質　量：1.045 kg/m
■断面二次モーメント
Ix：7.297cm⁴
Iy：7.174cm⁴
■断面係数
Wx：3.648cm³
Wy：3.587cm³

L(mm) ＼ 仕上	シルバー（B2）	黒艶消	オフホワイト	〔白〕
2450	9,300	12,400	12,400	----

〔 〕… 受注生産

※UP-400 には打込ナット /UL-61・81（ソケット）/UE-400・401（エンドプレート）/UES（義星セット）は使用できません。
その他中心固定の製品と組立てる場合は、UE-402(M10)/403(M6)/405（ナット M10）のプレートと合わせてお使いください。

UP-4504 クロス（4方） PAT.

Heavy-Duty Type
A6005CS-T5

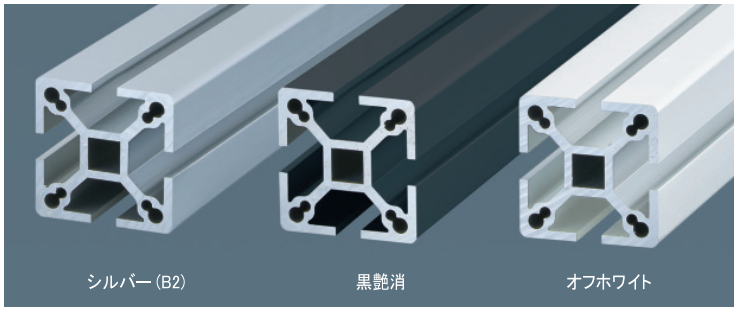

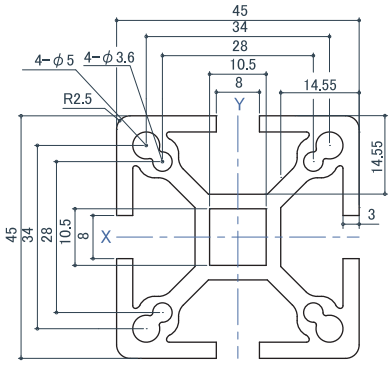

■断面積：768.7mm²
■質　量：2.075kg/m
■断面二次モーメント
Ix：16.739cm⁴
Iy：16.739cm⁴
■断面係数
Wx：7.439cm³
Wy：7.439cm³

45

L(mm) ＼ 仕上	シルバー（B2）	黒艶消	オフホワイト
2450	15,300	19,800	19,800
4000	25,000	----	----

シルバー(B2) ▶ アルマイト表面処理
黒艶消 / オフホワイト ▶ アルマイト表面処理＋電着塗装

UP-304 クロス（4方） PAT.

A6063S-T5

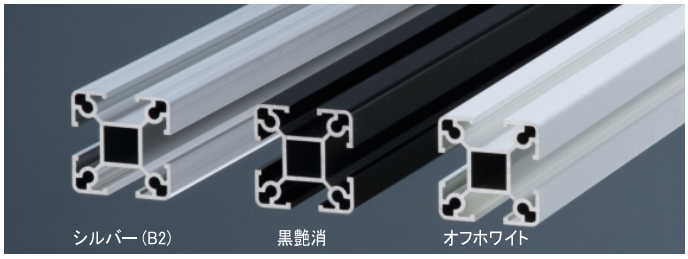

■断面積：241 mm²
■質　量：0.651 kg/m
■断面二次モーメント
Ix：2.382cm⁴
Iy：2.382cm⁴
■断面係数
Wx：1.588cm³
Wy：1.588cm³

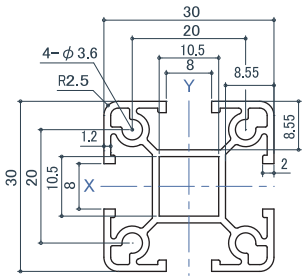

30

L(mm) ＼ 仕上	シルバー(B2)	黒艶消	オフホワイト	〔白〕
2450	4,400	5,650	5,650	----
〔3000〕	5,400	6,900	----	6,900

〔 〕… 受注生産

UP-303 チーズ（3方）

A6063S-T5

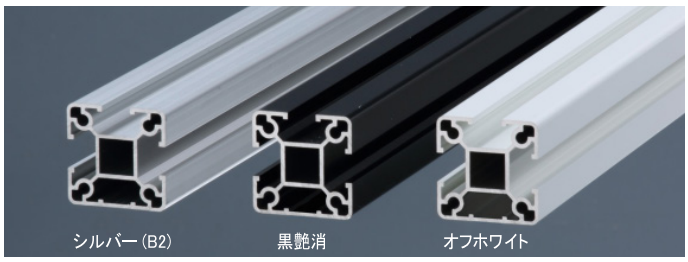

■断面積：250 mm²
■質　量：0.675 kg/m
■断面二次モーメント
Ix：2.573cm⁴
Iy：2.387cm⁴
■断面係数
Wx：1.781cm³
Wy：1.591cm³

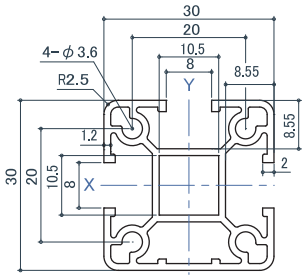

30

L(mm) ＼ 仕上	シルバー(B2)	黒艶消	オフホワイト	〔白〕
2450	5,050	6,550	6,550	----
〔3000〕	6,200	8,000	----	8,000

〔 〕… 受注生産

UP-302 コーナー（90° 2方）

A6063S-T5

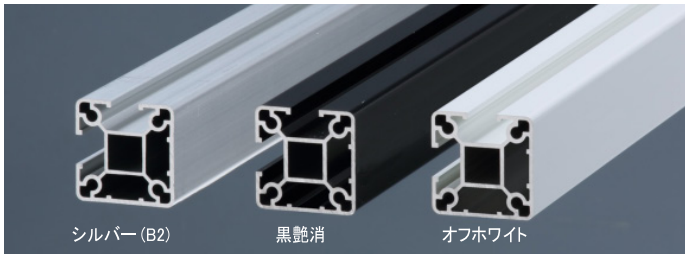

■断面積：260 mm²
■質　量：0.702 kg/m
■断面二次モーメント
Ix：2.579cm⁴
Iy：2.579cm⁴
■断面係数
Wx：1.783cm³
Wy：1.783cm³

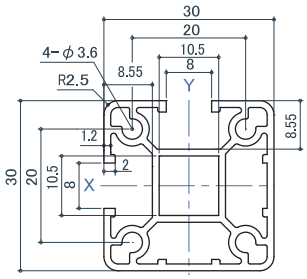

30

L(mm) ＼ 仕上	シルバー(B2)	黒艶消	オフホワイト	〔白〕
2450	5,050	6,550	6,550	----
〔3000〕	6,200	8,000	----	8,000

〔 〕… 受注生産

UP-311 レール（旧品番 UP-381）

A6063S-T5

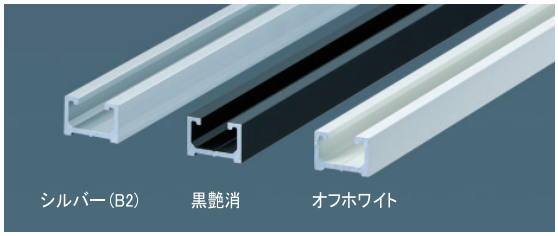

■断面積：67.8 mm²
■質　量：0.183 kg/m
■断面二次モーメント
Ix：0.088cm⁴
Iy：0.278cm⁴
■断面係数
Wx(X軸上縁側)：0.142cm³
Wx(X軸下縁側)：0.186cm³
Wy：0.3273cm³

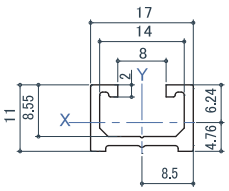

30

L(mm) ＼ 仕上	シルバー(B2)	黒艶消	オフホワイト
2450	1,350	1,800	1,800

【推奨取付ねじ】
US-PPP3.5X19
十字穴付きなべドリルねじ

UP-311 適応キャップ

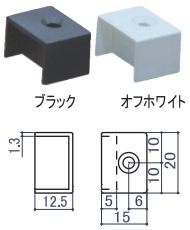

TC-11W エンドキャップL(ABS)

ブラック	ライトグレー	オフホワイト	質量	入数
110	110	110	2.9g	100

付属部品：A3.5×25(D6)

UP　U ポール －アルミ構造材－

30 UP-30 シリーズ
35 UP-35 シリーズ

切断サービス
指定長さに切断させていただきます。費用についてはお問い合わせください。
クローバ事業部　TEL.06-6768-3151　FAX.06-6768-3152
● 納期 1 週間程度　● 寸法公差 ±1mm
（※同ロット・同サイズの場合の、個々の寸法公差は ±0.2 mm程度）

UP-305 センター（直2方）

A6063S-T5

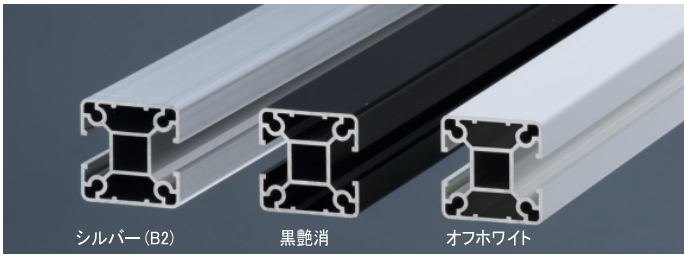

■断面積：260 mm²
■質　量：0.702 kg/m
■断面二次モーメント
Ix：2.780cm⁴
Iy：2.392cm⁴
■断面係数
Wx：1.853cm³
Wy：1.595cm³

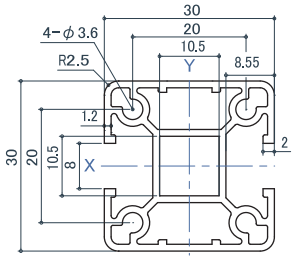

30

L(mm) ＼ 仕上	シルバー(B2)	黒艶消	オフホワイト	〔白〕
2450	5,050	6,550	6,550	----
〔3000〕	6,200	8,000	8,000	----

〔 〕… 受注生産

UP-301 エンド（1方）

A6063S-T5

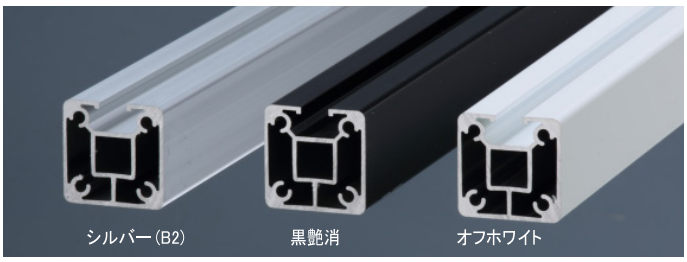

■断面積：289 mm²
■質　量：0.781 kg/m
■断面二次モーメント
Ix：3.074cm⁴
Iy：3.099cm⁴
■断面係数
Wx：2.126cm³
Wy：2.066cm³

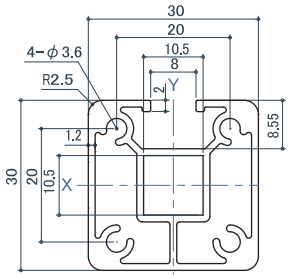

30

L(mm) ＼ 仕上	シルバー(B2)	黒艶消	オフホワイト	〔白〕
2450	6,800	9,100	9,100	----
〔3000〕	8,300	11,200	----	11,200

〔 〕… 受注生産

UP-300 フラット（溝無し）

A6063S-T5

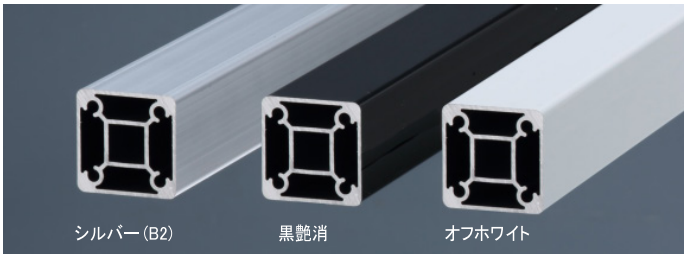

■断面積：300 mm²
■質　量：0.811 kg/m
■断面二次モーメント
Ix：3.126cm⁴
Iy：3.209cm⁴
■断面係数
Wx：2.139cm³
Wy：2.084cm³

※UP-300 には打込ナット /UL-61・81(ソケット)/UE-301(エンドプレート)は使用できません。その他中心固定の製品と組立てる場合は、UE-302(M10)/303(M6)/305(ナット M10) のプレートと合わせてお使いください。

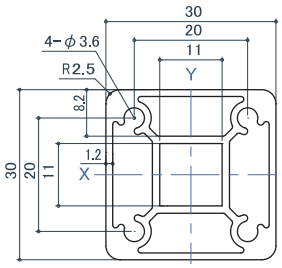

L(mm) ＼ 仕上	シルバー(B2)	黒艶消	オフホワイト	〔白〕
2450	8,200	11,000	11,000	----

〔 〕… 受注生産

Heavy-Duty Type

UP-3504 クロス（4方）PAT.P

A6005CS-T5

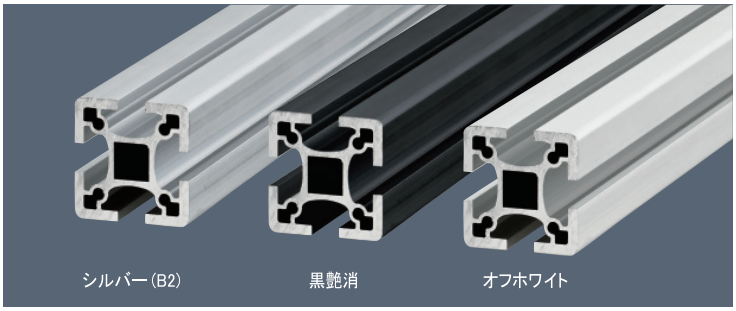

■断面積：477.7mm²
■質　量：1.290kg/m
■断面二次モーメント
Ix：6.383cm⁴
Iy：6.383cm⁴
■断面係数
Wx：3.647cm³
Wy：3.647cm³

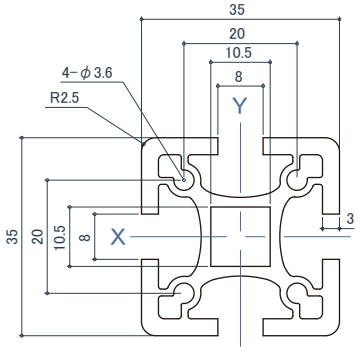

35

L(mm) ＼ 仕上	シルバー(B2)	黒艶消	オフホワイト
2450	9,600	12,800	12,800

UP　U ポール －アルミ構造材－ 40 30

シルバー(B2) ▶ アルマイト表面処理
黒艶消 / オフホワイト ▶ アルマイト表面処理＋電着塗装

UP-432 三角コーナー(2方) PAT.

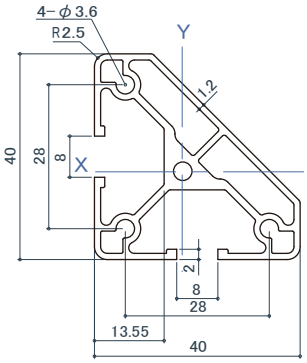

シルバー(B2)　黒艶消

40　A6063S-T5

L(mm) ＼ 仕上	シルバー(B2)	黒艶消	オフホワイト
2450	7,100	9,300	9,300

■断面積 : 321.8mm²
■質　量 : 0.869kg/m
■断面二次モーメント
Ix : 4.494cm⁴
Iy : 4.494cm⁴
■断面係数
Wx(X軸上縁側) : 1.959cm³
Wx(X軸下縁側) : 2.634cm³
Wy(Y軸上縁側) : 1.959cm³
Wy(Y軸下縁側) : 2.634cm³

UP-332 三角コーナー(2方) PAT.

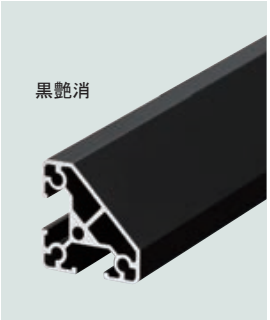

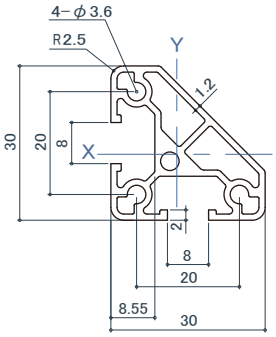

シルバー(B2)　オフホワイト

30　A6063S-T5

L(mm) ＼ 仕上	シルバー(B2)	黒艶消	オフホワイト
2450	5,400	6,900	6,900

■断面積 : 229.4mm²
■質　量 : 0.619kg/m
■断面二次モーメント
Ix : 1.829cm⁴
Iy : 1.829cm⁴
■断面係数
Wx(X軸上縁側) : 1.065cm³
Wx(X軸下縁側) : 1.427cm³
Wy(Y軸上縁側) : 1.065cm³
Wy(Y軸下縁側) : 1.427cm³

UP-433 三角コーナー(3方) PAT.

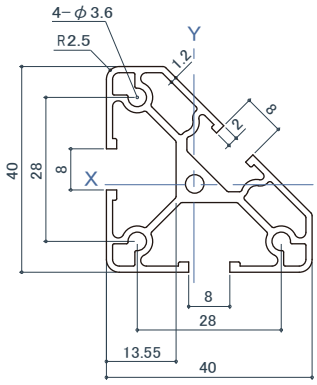

シルバー(B2)　黒艶消

40 30　A6063S-T5

L(mm) ＼ 仕上	シルバー(B2)	黒艶消	オフホワイト
2450	7,100	9,300	9,300

■断面積 : 322.4mm²
■質　量 : 0.870kg/m
■断面二次モーメント
Ix : 4.531cm⁴
Iy : 4.531cm⁴
■断面係数
Wx(X軸上縁側) : 1.972cm³
Wx(X軸下縁側) : 2.662cm³
Wy(Y軸上縁側) : 1.972cm³
Wy(Y軸下縁側) : 2.662cm³

UP-333 三角コーナー(3方) PAT.

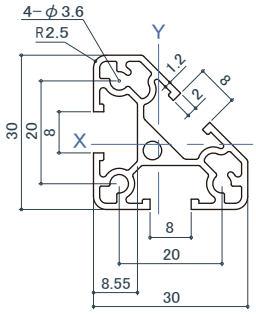

シルバー(B2)　黒艶消

30　A6063S-T5

L(mm) ＼ 仕上	シルバー(B2)	黒艶消	オフホワイト
2450	5,400	6,900	6,900

■断面積 : 221.7mm²
■質　量 : 0.599kg/m
■断面二次モーメント
Ix : 1.810cm⁴
Iy : 1.810cm⁴
■断面係数
Wx(X軸上縁側) : 1.044cm³
Wx(X軸下縁側) : 1.430cm³
Wy(Y軸上縁側) : 1.044cm³
Wy(Y軸下縁側) : 1.430cm³

UP-351 エンド(1方) PAT.

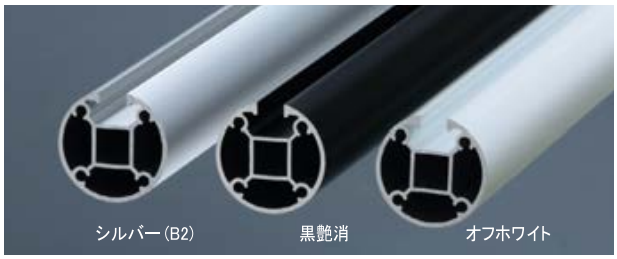

■断面積 : 267.1mm²
■質　量 : 0.721 kg/m
■断面二次モーメント
Ix : 2.682cm⁴
Iy : 2.856cm⁴
■断面係数
Wx(X軸上縁側) : 1.566cm³
Wx(X軸下縁側) : 1.548cm³
Wy : 1.632cm³

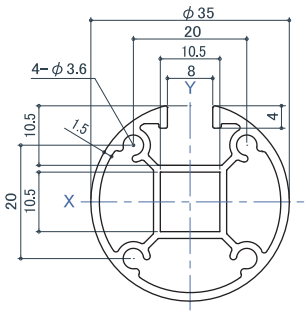

30　A6063S-T5

L(mm) ＼ 仕上	シルバー(B2)	黒艶消	オフホワイト	〔白〕
2450	6,100	8,000	8,000	----
〔3000〕	7,500	9,800	----	9,800

〔 〕… 受注生産

※UP-351 には TH-950 が取付けできます。
詳細はクローバ事業部までお問い合わせください。

※…UP-351は 30 対応ですが、スロットの縁の形状が丸くて厚いため、一部対応しない部品があります。
※…UJ-455,UJ-650,UJ-651,UJ-652はUP-351専用部品です。

UP　U ポール －アルミ構造材－ 40 30

切断サービス　指定長さに切断させていただきます。費用についてはお問い合わせください。
クローバ事業部　TEL.06-6768-3151　FAX.06-6768-3152
● 納期 1 週間程度　● 寸法公差 ±1mm
（※同ロット・同サイズの場合の、個々の寸法公差は ±0.2 mm程度）

UP-446 長方形(6方)

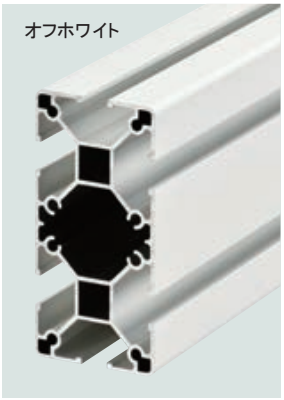

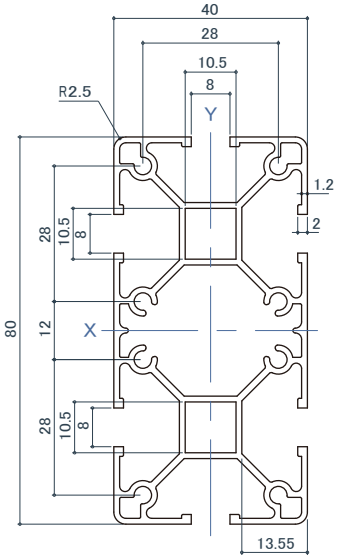

シルバー(B2)　黒艶消

40　A6063S-T5

L(mm) ＼ 仕上	シルバー(B2)	黒艶消	オフホワイト
2450	11,800	15,500	15,500

■断面積 ： 597.9mm²　■断面二次モーメント Ix ： 39.337cm⁴ Iy ： 11.566cm⁴　■断面係数 Wx ： 9.834cm³ Wy ： 6.783cm³
■質　量 ： 1.614kg/m

UP-346 長方形(6方)

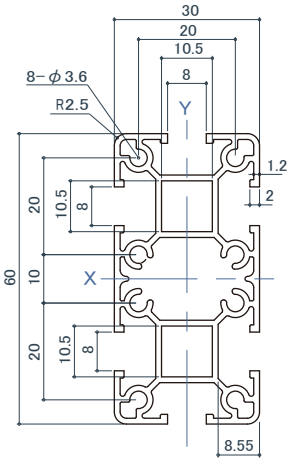

黒艶消　オフホワイト

30　A6063S-T5

L(mm) ＼ 仕上	シルバー(B2)	黒艶消	オフホワイト
2450	8,500	11,200	11,200

■断面積 ： 434.5mm²　■断面二次モーメント Ix ： 15.594cm⁴ Iy ： 4.574cm⁴　■断面係数 Wx ： 5.198cm³ Wy ： 3.049cm³
■質　量 ： 1.173kg/m

UP-425 ハカマ(直2方)

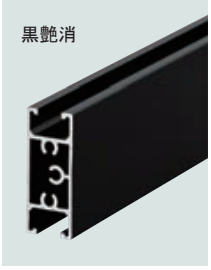

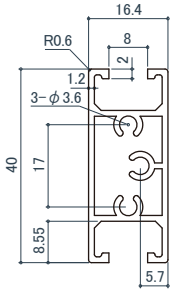

シルバー(B2)　オフホワイト

30　A6063S-T5

L(mm) ＼ 仕上	シルバー(B2)	黒艶消	オフホワイト
2950	4,500	5,900	5,900
2450	3,700	4,800	4,800

■断面積 ： 191.6mm²　■断面二次モーメント Ix ： 2.599cm⁴ Iy ： 0.716cm⁴　■断面係数 Wx ： 1.299cm³ Wy(Y軸上縁側) : 0.906cm³ Wy(Y軸下縁側) : 0.843cm³
■質　量 ： 0.517kg/m

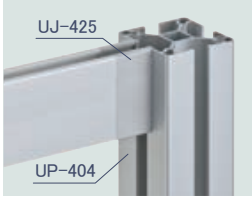

ハカマ専用ジョイント　パネル切欠不要

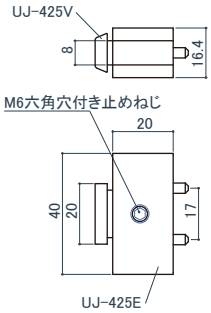

45 40 35 30　PAT.

UJ-425 ハカマジョイント

（亜鉛合金）

サイズ	シルバー	黒艶消	オフホワイト	質量	入数
40	950	950	950	59g	10

付属部品 : B4×20(1 本), SHKM6×10-S/BK

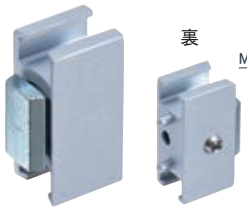

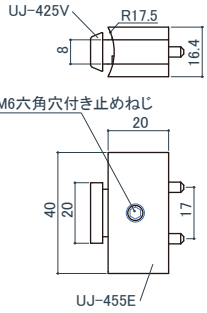

30 UP-351専用　PAT.

UJ-455 ハカマジョイント

（亜鉛合金）

サイズ	シルバー	黒艶消	オフホワイト	質量	入数
40	1,100	1,100	1,100	57g	10

付属部品 : B4×20(1 本), SHKM6×10-S/BK

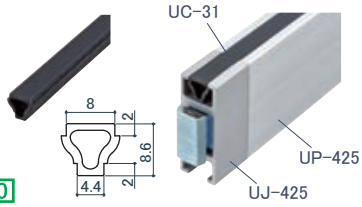

30 30

UC-31 兼用フラットカバー (PVC)

サイズ	ライトグレー	ブラック	オフホワイト	入数
	9,500	9,500	9,500	50m

■質　量 ： 46g/m

※…UJ-425・UJ-455の取付方法は「UJ4-425」参照

UP4 U ポール －アルミ構造材－ 4 30

切断サービス
指定長さに切断させていただきます。費用についてはお問い合わせください。
クローバ事業部 TEL.06-6768-3151 FAX.06-6768-3152
● 納期 1 週間程度 ● 寸法公差 ±1mm
（※同ロット・同サイズの場合の、個々の寸法公差は ±0.2 ㎜程度）

UP4-404 クロス(4方) PAT.

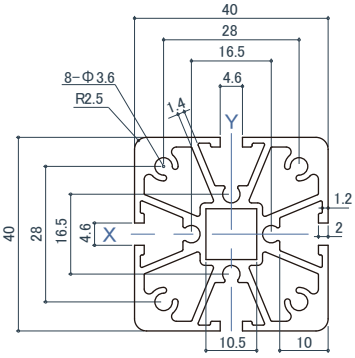

黒艶消　オフホワイト

適合先入れ角ナット
US-NS10×3×M4

4　A6063S-T5

L(mm) ＼ 仕上	シルバー(B2)	黒艶消	オフホワイト
2950	13,500	18,000	18,000
2100	9,600	12,800	12,800

■断面積 ： 587.2㎟　■断面二次モーメント Ix ： 10.376cm⁴ Iy ： 10.376cm⁴　■断面係数 Wx ： 5.188cm³ Wy ： 5.188cm³
■質　量 ： 1.585kg/m

UP4-488 八角(8方) PAT.

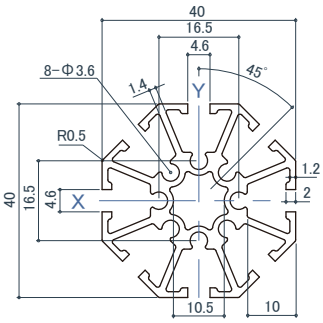

黒艶消　オフホワイト

適合先入れ角ナット
US-NS10×3×M4

4　A6063S-T5

L(mm) ＼ 仕上	シルバー(B2)	黒艶消	オフホワイト
2950	9,000	12,000	12,000
2100	6,400	8,500	8,500

■断面積 ： 381.1㎟　■断面二次モーメント Ix ： 4.400cm⁴ Iy ： 4.400cm⁴　■断面係数 Wx ： 2.200cm³ Wy ： 2.200cm³
■質　量 ： 1.029kg/m

UP4-425 ハカマ(直2方)

黒艶消　オフホワイト

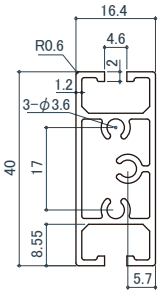

30　A6063S-T5

L(mm) ＼ 仕上	シルバー(B2)	黒艶消	オフホワイト
2950	4,500	5,900	5,900
852	1,750	2,200	2,200

(注)L＝852mmは支柱がUP4-404/488の時、
パネル(W＝910mm)に適応します。

■断面積 ： 199.7㎟　■断面二次モーメント Ix ： 2.906cm⁴ Iy ： 0.718cm⁴　■断面係数 Wx ： 1.453cm³ Wy(Y軸上縁側)：0.907cm³ Wy(Y軸下縁側)：0.846cm³
■質　量 ： 0.539kg/m

1 付属のタッピンねじでエンドパーツをハカマに取り付ける。

2 スリットに挿入できるようにタイコ首下を挿入するスロットエッジの厚みより広くセットする

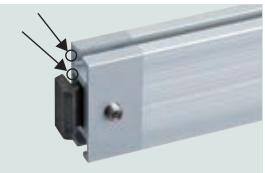

3 スライドさせてはめ込む。

4 止めねじを締め付けて取付完了。

ハカマ専用ジョイント パネル切欠不要

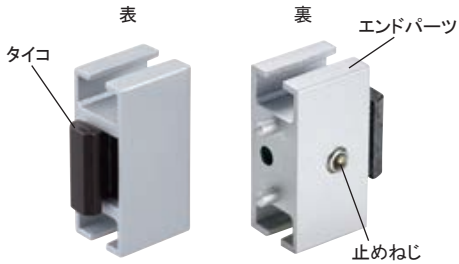

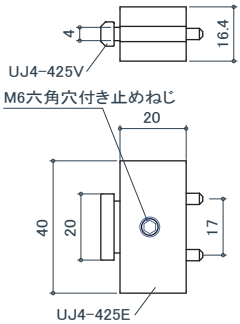

4 30 20　PAT.

UJ4-425 ハカマジョイント（亜鉛合金）

サイズ	シルバー	黒艶消	オフホワイト	質量	入数
40	950	950	950	58.5g	10

付属部品：B4×20(1 本)，SHKM6×10-S/BK

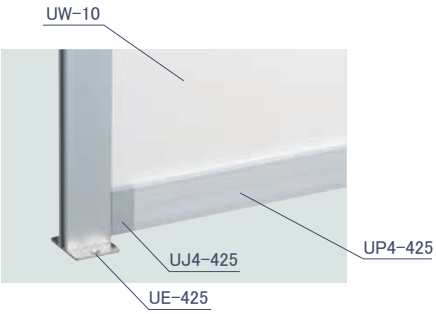

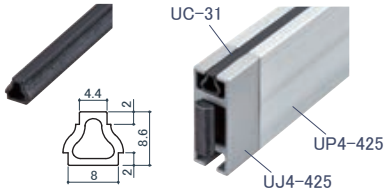

30 30

UC-31 兼用フラットカバー (PVC)

サイズ	ライトグレー	ブラック	オフホワイト	入数
	9,500	9,500	9,500	50m

■質　量 ： 46g/m

シルバー(B2) ▶ アルマイト表面処理
黒艶消 / オフホワイト ▶ アルマイト表面処理＋電着塗装

UP4 UW Uポール－アルミ構造材－ 20・パネル

UP4-204 クロス(4方)

黒艶消　オフホワイト
A6063S-T5

20

L(mm) ＼ 仕上	シルバー(B2)	黒艶消	オフホワイト
2950	3,600	4,800	4,800
2100	2,600	3,500	3,500

■断面積：153.3mm²
■質　量：0.414kg/m
■断面二次モーメント
Ix：0.642cm⁴
Iy：0.642cm⁴
■断面係数
Wx：0.642cm³
Wy：0.642cm³

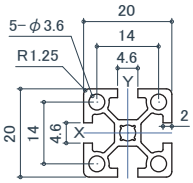

適合先入れ角ナット
US-NS8×3×M4

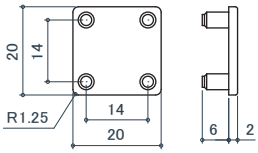

UP4-20シリーズ専用
UC-200 エンドキャップ (ABS)

サイズ	ライトグレー	ブラック	オフホワイト	質量	入数
20	110	110	110	1.1g	100

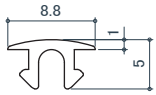

4 30 20
UC4-10 兼用カバー (PVC)

ライトグレー	ブラック	オフホワイト	入数
8,500	8,500	8,500	50m

■質　量：21g/m

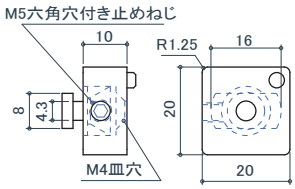

4 30 20
UJ4-1222 ウェッジジョイント
(A6063S-T5+真チュウ)

サイズ	シルバー	黒艶消	質量	入数
20	1,100	1,100	16g	10

付属部品：B4×20(1本)，SHTM5×7-N/BK

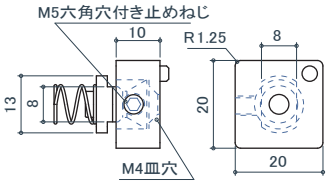

40 30 (UP-351は除く)　取付方法 UJ-1124 参照
UJ-1222 ウェッジジョイント
(A6063S-T5+真チュウ)

サイズ	シルバー	黒艶消	質量	入数
20	1,100	1,100	15g	10

付属部品：B4×20(1本)，SHTM5×7-N/BK

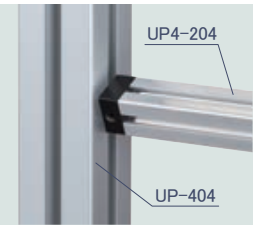

任意の角度で取り付けることができます。

1 付属のタッピンねじでエンドパーツをポールに取り付ける。

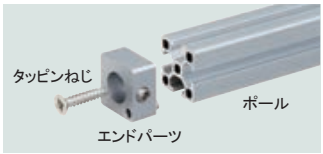

2 エンドパーツにタイコをセットしM5止めねじをタイコに当たるまで軽く締め付け半回転程度戻します。

3 スライドさせてはめ込む。

4 止めねじを締め付けて取付完了。

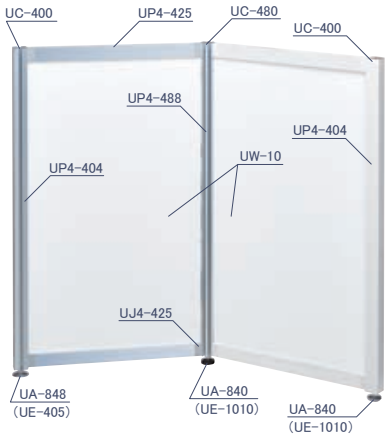

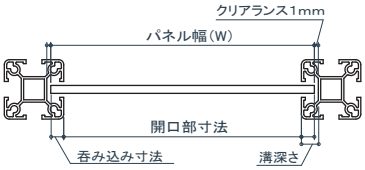

パネル幅(W)＝開口部寸法＋L(呑み込み寸法×2)

	45	40	35	30	30	20	4
L＝	27	25	19	15	15	12	18

但し 30 UP-351 の時はLは 19 になります。

軽量・加工性が良い・水に強い・UV印刷ができる・カッターで切断可能・切り口も同色

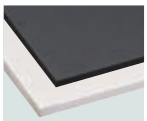
厚み(t)4mm

厚み(t)8mm

UW-10 ABS発泡板

サイズ	オフホワイト	黒艶消	質量	入数
t4X910X1820			3.5kg	5枚
t8X910X1820		----	7.0kg	2枚

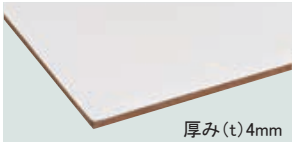
厚み(t)4mm

F☆☆☆☆　4VOC基準適合品
UW-54 (片面保護シート付)
両面ポリエステル化粧板 MDF

サイズ	オフホワイト	質量	入数
t4X910X1820		5.0kg	4枚

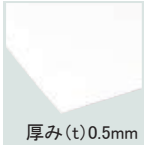
厚み(t)0.5mm

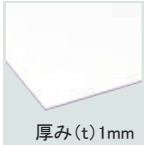
厚み(t)1mm

UP4と使用する場合
UW-100はUC-3に対応
UW-105はUC-4に対応

UW-100 PETG板 (保護シート付)

サイズ	透明	質量	入数
t1X915X1830		2.0kg	10枚

UW-105 A-PET板

サイズ	透明	質量	入数
t0.5X800X1100		0.6kg	----

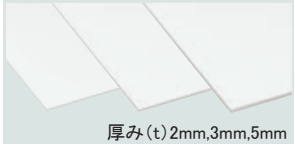
厚み(t)2mm,3mm,5mm

UW-300 アクリル押出板 (保護シート付)

サイズ	透明	質量	入数
t2X915X1830		4.0kg	5枚
t3X915X1830		6.0kg	5枚
t5X915X1830		10.0kg	3枚

(注)価格はお問い合わせください。

US 先入れ角ナット

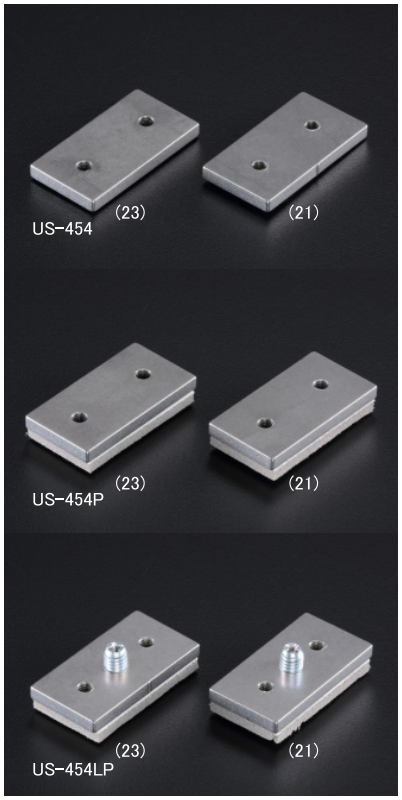

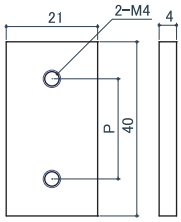

US-454 先入れ角ナットM4

サイズ	SUS304	質量	入数
23	350	24.5g	50
21	350	24.5g	50

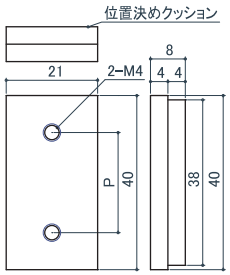

US-454P 先入れ角ナットM4

（M4/ 位置決めクッション付）

サイズ	SUS304+PE	質量	入数
23	400	24.9g	50
21	400	24.9g	50

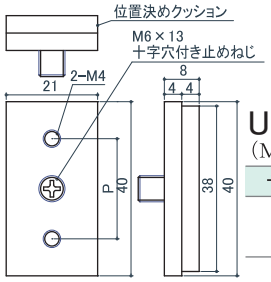

US-454LP 先入れ角ナットM4

（M4/ 止めねじ＋位置決めクッション付）

サイズ	SUS304+PE	質量	入数
23	520	25.8g	50
21	520	25.8g	50

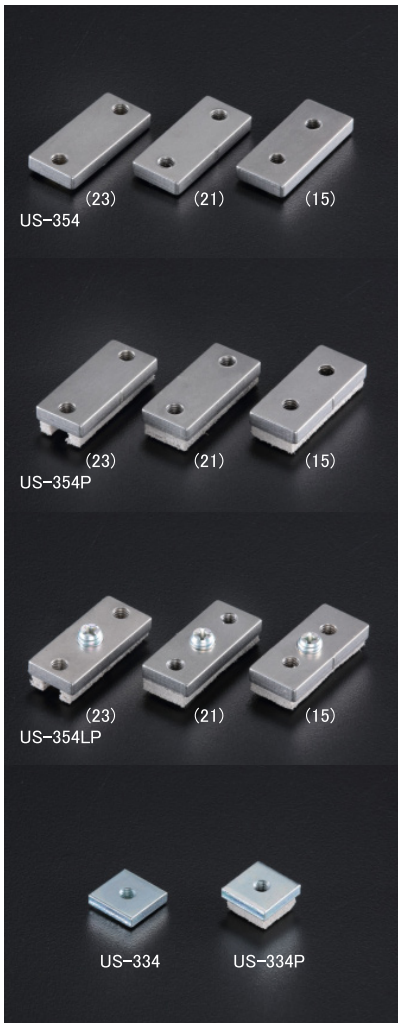

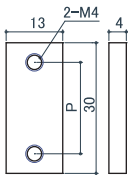

US-354 先入れ角ナットM4

サイズ	SUS304	質量	入数
23	300	11.0g	50
21	300	11.0g	50
15	300	11.0g	50

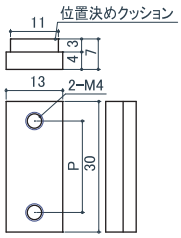

US-354P 先入れ角ナットM4

（M4/ 位置決めクッション付）

サイズ	SUS304+PE	質量	入数
23	350	11.1g	50
21	350	11.1g	50
15	350	11.1g	50

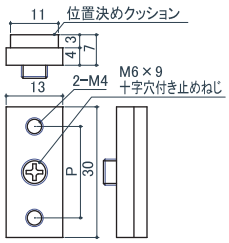

US-354LP 先入れ角ナットM4

（M4/ 止めねじ＋位置決めクッション付）

サイズ	SUS304+PE	質量	入数
23	470	11.4g	50
21	470	11.4g	50
15	470	11.4g	50

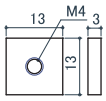

US-334 先入れ角ナットM4

三価クロメート(鉄)	SUS304	質量	入数
45	185	3.6g	50

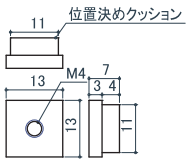

US-334P 先入れ角ナットM4

（位置決めクッション付）

三価クロメート(鉄)+PE	SUS304	質量	入数
95	235	3.6g	50

US 先入れ角ナット

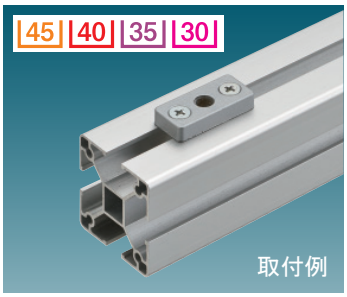

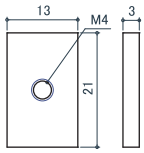

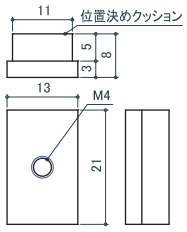

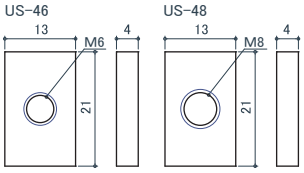

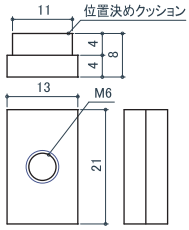

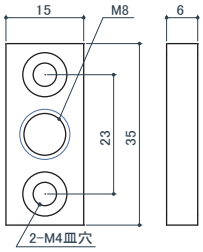

US-34 先入れ角ナットM4

三価クロメート(鉄)	質量	入数
60	5.8g	50

US-34P 先入れ角ナットM4
(位置決めクッション付)

三価クロメート(鉄)+PE	質量	入数
110	6.0g	50

US-46 先入れ角ナットM6

三価クロメート(鉄)	SUS304	質量	入数
70	220	7.4g	50

US-48 先入れ角ナットM8

三価クロメート(鉄)	SUS304	質量	入数
----	220	6.7g	50

US-46P 先入れ角ナットM6
(位置決めクッション付)

三価クロメート(鉄)+PE	SUS304+PE	質量	入数
120	270	7.6g	50

US-1308 外付け角ナットM8
(アルミ)

シルバー	質量	入数
450	7.2g	50

(アルマイト仕上)

推奨締結部品

US-404P US-FPM4X15 US-FPM4X14

先入れ角ナット使用方法

パーツと先入れ角ナットをあらかじめセット

〔位置決めクッション無し〕

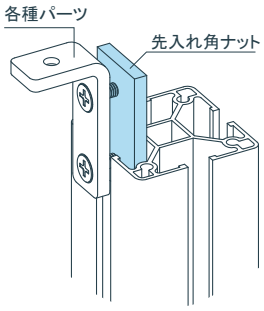

① パーツと先入れ角ナットをあらかじめセットします。

② 先入れ角ナットをUポールに差し込み取付位置に固定します。

取付位置をあとから調整 クッション付で位置を保持

〔位置決めクッション付〕

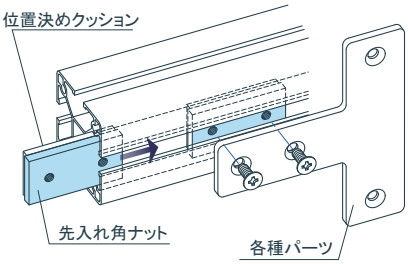

① 先入れ角ナットをUポールに差し込み取付位置までスライドさせます。
※位置決めクッションで止まります。

② パーツを取付けます。

先入れ角ナットを取付位置に固定

〔止めねじ・位置決めクッション付〕

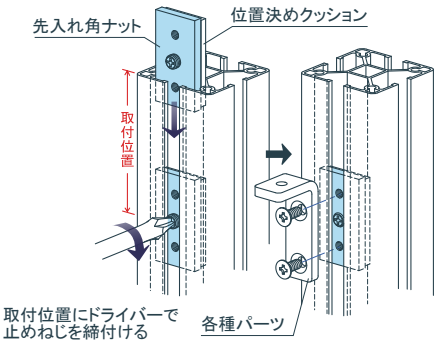

① 先入れ角ナットをUポールに差し込み取付位置までスライドさせます。

② 止めねじで先入れ角ナットを固定します。

③ パーツを取付けます。

US ローター（後入れタイプ）

①ワークにねじを通し、溝に入れた時に回転できるよう 2mm 程度ローターにねじを入れます。
U ポールの溝に沈めます。

②ローターが完全に U ポールの溝に入り込んだ状態で、ねじを締め付けると、ローターが回転して U ポールを挟み込んでワークを固定できます。

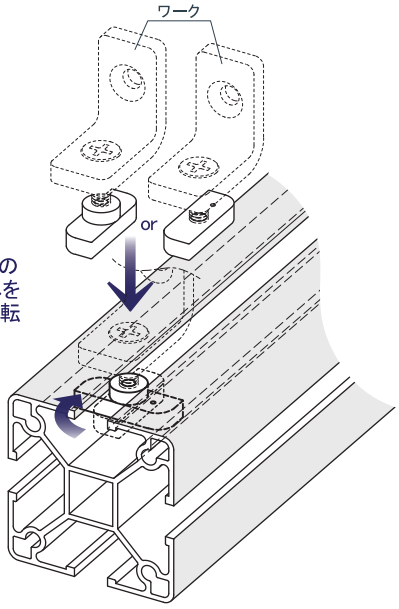

①図のようにばねを溝に入れ、U ポールの上に置いてドライバーで軽く押さえながら回転させ溝に沈めます。

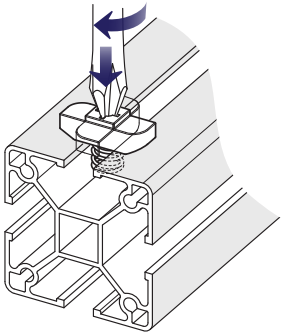

②プリセットローターが完全に U ポールの溝に入り込んだ状態で右に回転させます。（90° で止まります）

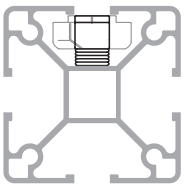

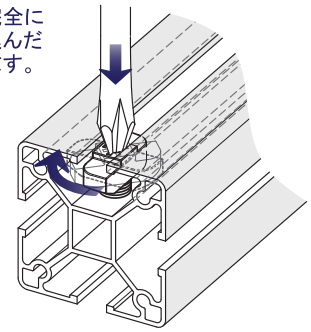

③ドライバーを離すとばねの力で位置決めされます。
溝に沿ってスライドさせ位置を調整できます。

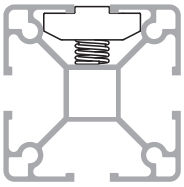

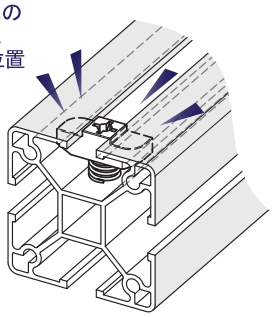

ウレタンガイド付ローター PAT.

ウレタンガイドにより Uポールの溝のセンターにローターがセットされ ねじを回すと自動的に90° 回転し固定されます。

ローター

ローターが Uポールの溝のセンターにセットされていることを十分に確認して、ワークを取付けて下さい。

※ローターが90° 回りきらなかった場合ワークのズレや抜け落ちの原因になります。

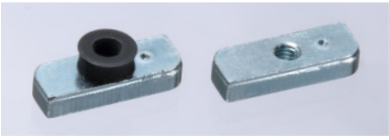

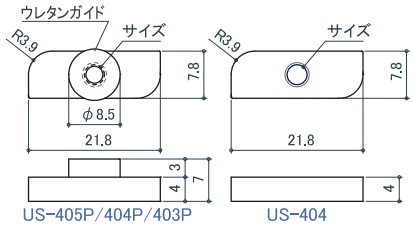

[45][40] US-400P/400 ローター PAT.

品 番	サイズ	三価クロメート（鉄）	SUS304	質量	入数
US-405P	M5	―――	330	4.3g	200
US-404P	M4	75	330	4.6g	200
US-403P	M3	―――	330	4.9g	200
US-404	M4	45	―――	4.5g	200

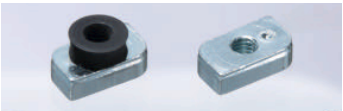

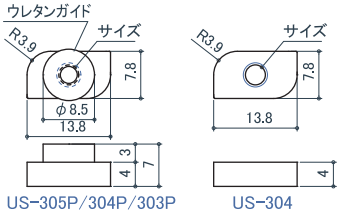

[30][35] US-300P/300 ローター PAT.

品 番	サイズ	三価クロメート（鉄）	SUS304	質量	入数
US-305P	M5	―――	300	2.5g	200
US-304P	M4	75	300	2.7g	200
US-303P	M3	―――	300	3.0g	200
US-304	M4	45	―――	2.7g	200

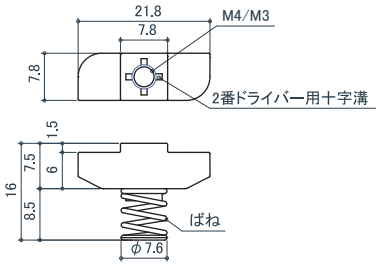

[45][40] US-410 プリセットローター PAT.

（亜鉛合金＋ステンレス）

品 番	サイズ	三価クロメート	三価ブラック	質量	入数
US-414	M4	90	―――	6.5g	100
US-413	M3	―――	90	6.7g	100

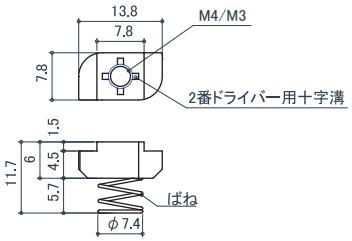

[30][35] US-310 プリセットローター PAT.

（亜鉛合金＋ステンレス）

品 番	サイズ	三価クロメート	三価ブラック	質量	入数
US-314	M4	80	―――	2.7g	200
US-313	M3	―――	80	2.9g	200

US ローター（後入れタイプ）・打込ナット

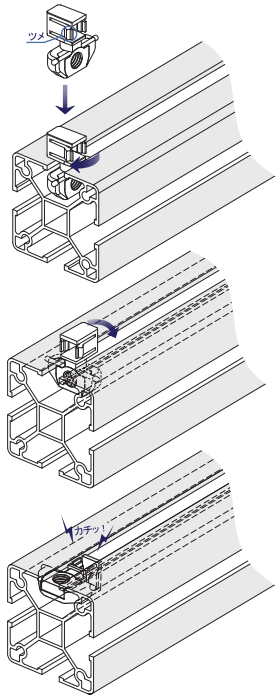

① 図の向きに差し込み
90° 回転させます。

② ツメが上を向くように
倒します。

③ カチッと音がするまで
押し込みます。
溝に沿ってスライドさせ
位置を調整できます。

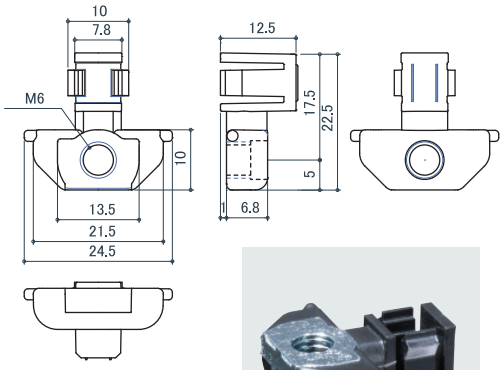

[45][40] US-466 ターンローター PAT.
（亜鉛合金＋ABS）

品 番	サイズ	ブラック	質量	入数
US-466	M6	280	3.7g	50

溝への取付方法はUJ-740Tの
ページをご覧下さい。

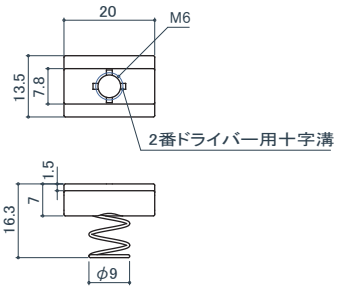

[45][40] US-476 後入れナット M6 PAT.
（亜鉛合金+ステンレス）

品 番	サイズ	三価クロメート	質量	入数
US-476	M6	200	8.6g	100

[30][35] の時
後入れはできませんが
スライドさせて入れるこ
とにより使用できます。

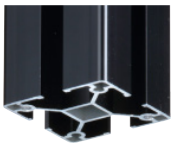

US-106

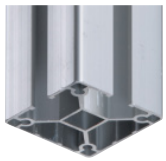

US-111

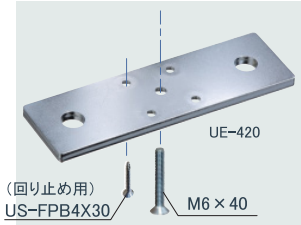

対応サイズ（M6/M8/M10）
のベース等の取付けに

M10 のキャスターやアジャスター、
座などの取付けに

US-106　US-108　US-110

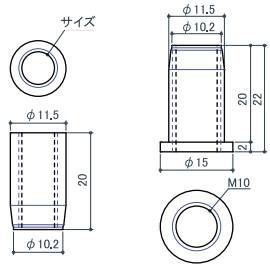

US-106/108/110　US-111

US-111

US-100 打込ナット（真チュウ）

品 番	サイズ	ニッケル	質量	入数
US-106	M6	250	12.8g	50
US-108	M8	250	9.8g	50
US-110	M10	250	5.3g	50
US-111（つば付）	M10	300	7.0g	50

※ UP-400・300・4504・3504　UP4-404・488
には使用できません。

US-1006　US-1008

端面より角穴ナットが
1～2mm 程度沈み込む
ようにマーキングして
ドリルねじで止める。

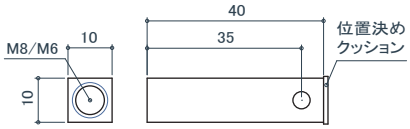

US-1000 角穴ナット（A6063S-T5）

品 番	サイズ	生地	質量	入数
US-1006	M6	300	8.7g	50
US-1008	M8	300	7.3g	50

付属部品：PPP4×13 ドリルねじ

UJ L形金具

[位置決めクッションなし(UJ−40,30,43)]
止めねじはUポール同士に隙間が
空かないように調整しながらねじ
を締め付けてください。

[位置決めクッションあり(UJ−40P,30P,43P)]
位置が変わることなく,止めねじを
締め付けできます

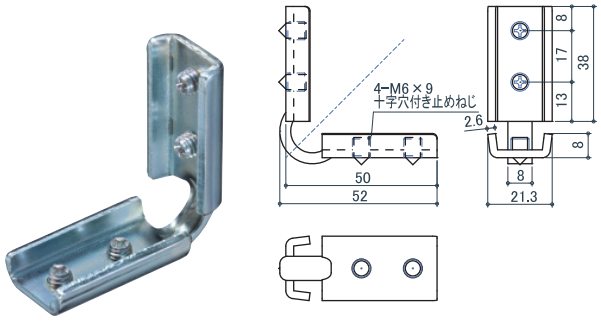

[45][40]

UJ−40 L形金具 (スチール t2.6)

サイズ	三価クロメート	質量	入数
40	550	48.3g	20

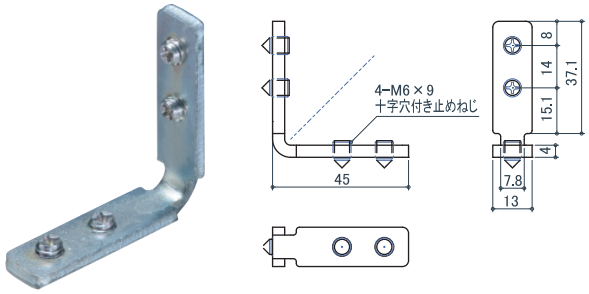

[35][30]

UJ−30 L形金具 (スチール t4.0)

サイズ	三価クロメート	質量	入数
30	460	31.3g	30

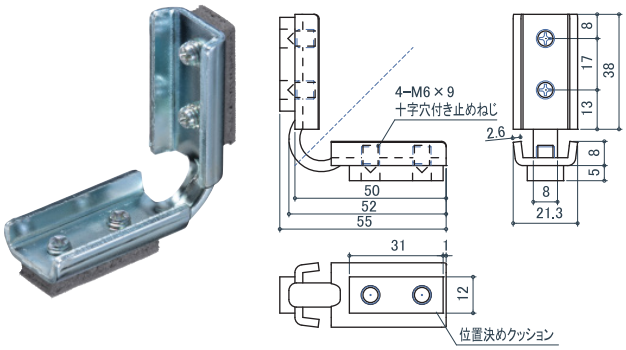

[45][40]

UJ−40P L形金具 (スチール t2.6+PE)

サイズ	三価クロメート	質量	入数
40	700	48.6g	20

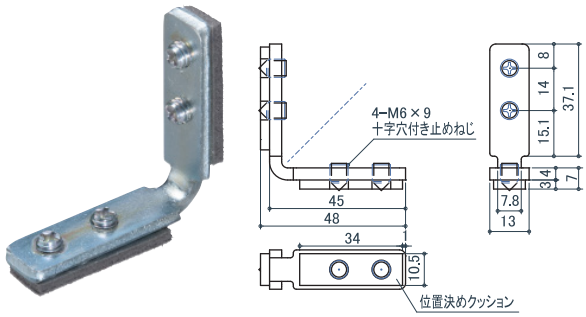

[35][30]

UJ−30P L形金具 (スチール t4.0+PE) PAT.

サイズ	三価クロメート	質量	入数
30	600	31.5g	30

L形金具・ストレートジョイント

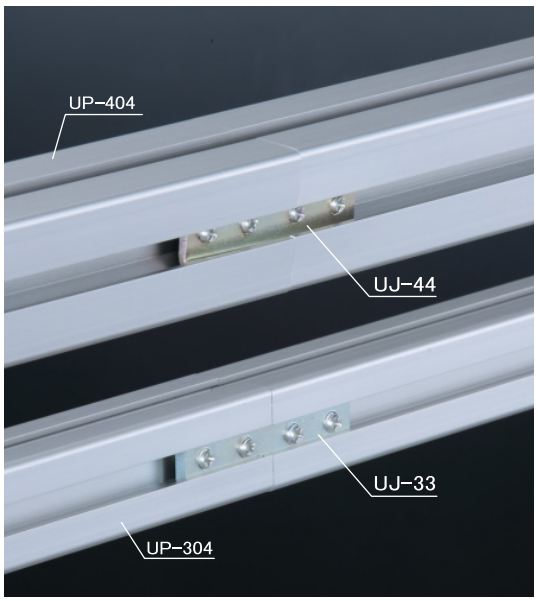

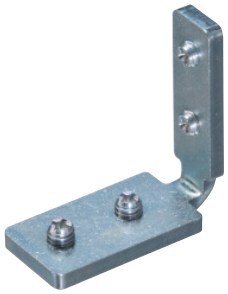

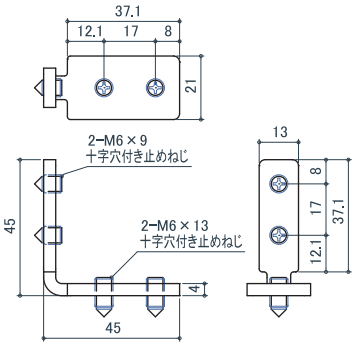

45 40 × 35 30

UJ−43 L形金具 (スチール t4.0)

サイズ	三価クロメート	質量	入数
40×30	880	43.7g	30

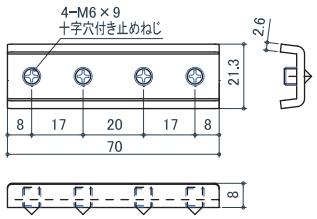

45 40

UJ−44 ストレートジョイント (スチール t2.6)

サイズ	三価クロメート	質量	入数
40	880	42.0g	30

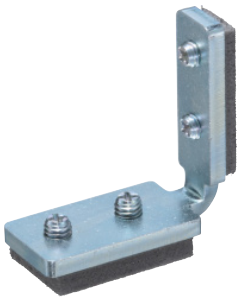

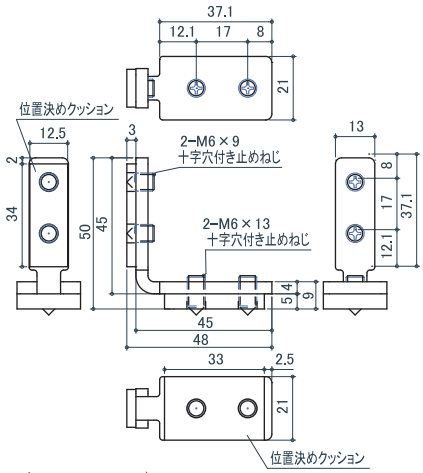

45 40 × 35 30

UJ−43P L形金具 (スチール t4.0+PE) PAT.

サイズ	三価クロメート	質量	入数
40×30	1,030	43.9g	30

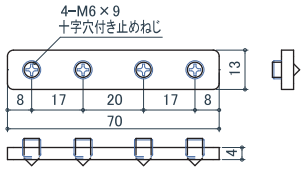

35 30

UJ−33 ストレートジョイント (スチール t4.0)

サイズ	三価クロメート	質量	入数
30	820	29.2g	30

UJ U 形ジョイント

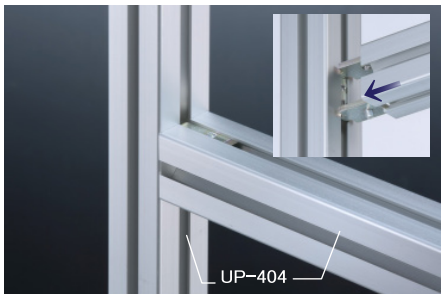

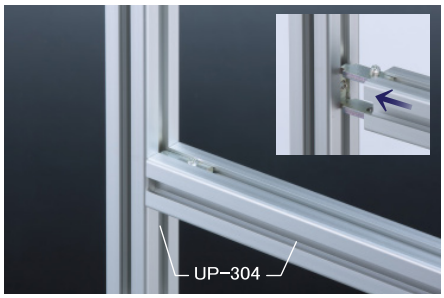

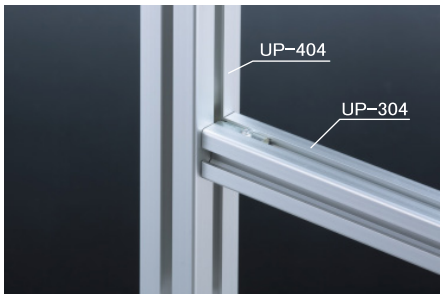

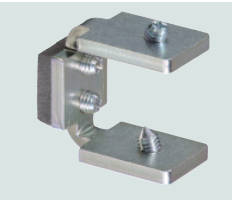

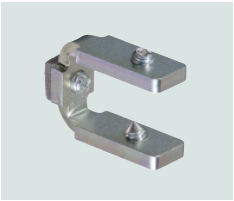

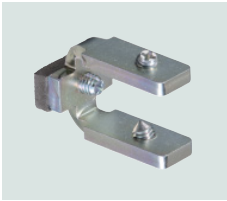

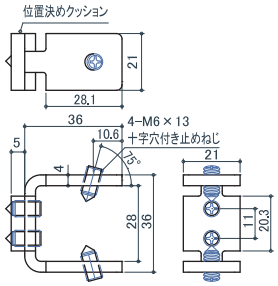

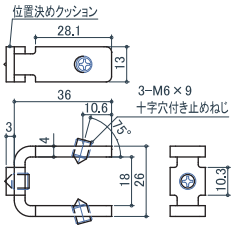

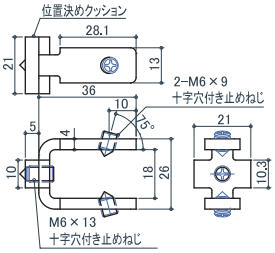

45 40

UJ−140P U 形ジョイント

PAT. （スチール /t4.0）

サイズ	三価クロメート	質量	入数
40×40	1,600	58.6g	20

35 30

UJ−130P U 形ジョイント

PAT. （スチール /t4.0）

サイズ	三価クロメート	質量	入数
30×30	1,350	32.1g	20

45 40 × 35 30

UJ−143P U 形ジョイント

PAT. （スチール /t4.0）

サイズ	三価クロメート	質量	入数
40×30	1,400	35.8g	20

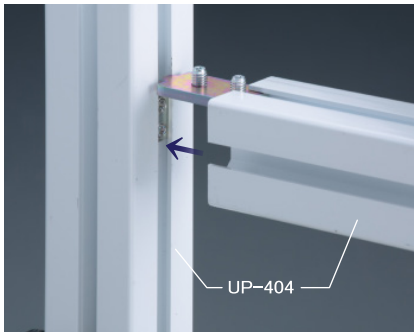

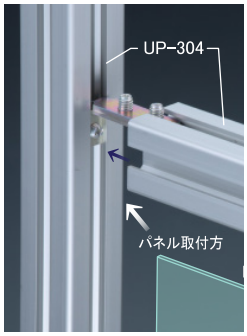

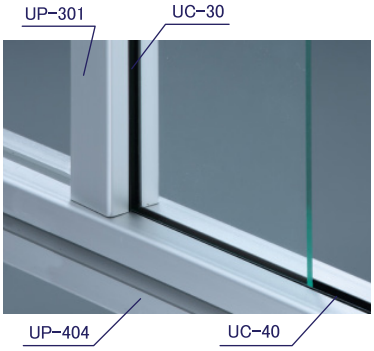

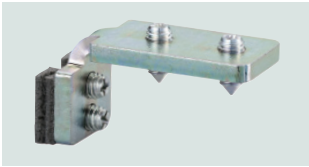

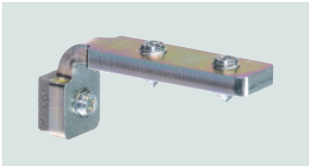

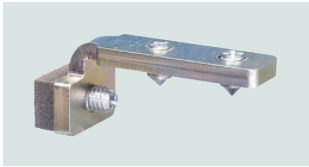

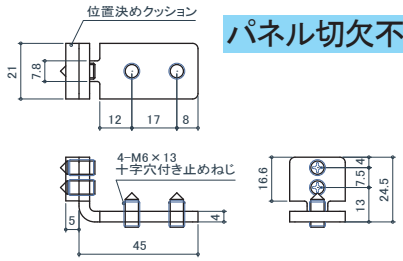

パネル切欠不要

45 40

UJ−840P L形金具パネル用

（スチール /t4.0）

サイズ	三価クロメート	質量	入数
40×40	1,400	40.6g	30

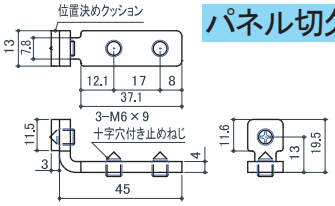

パネル切欠不要

35 30

UJ−830P L形金具パネル用

（スチール /t4.0）

サイズ	三価クロメート	質量	入数
30×30	1,150	22.6g	30

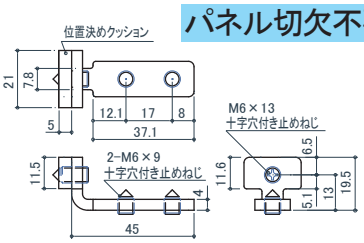

パネル切欠不要

45 40 × 35 30

UJ−843P L形金具パネル用

（スチール /t4.0）

サイズ	三価クロメート	質量	入数
40×30	1,200	30.4g	30

UJ T ジョイント・ストレートジョイント

UJ-230T取付例

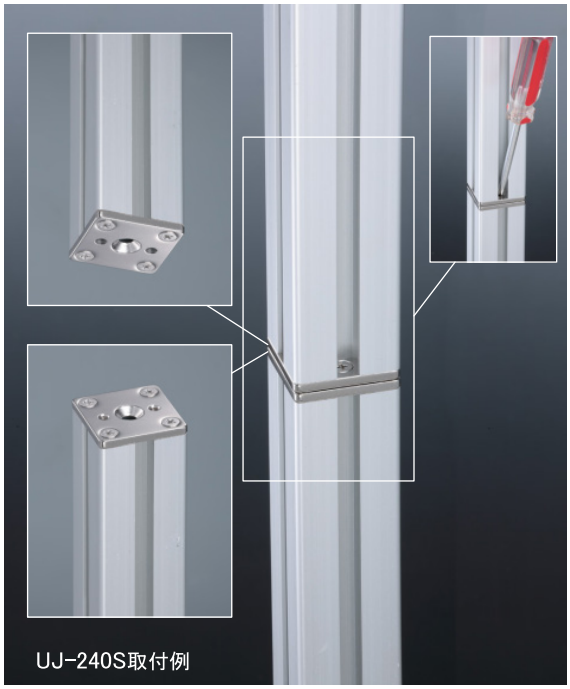
UJ-240S取付例

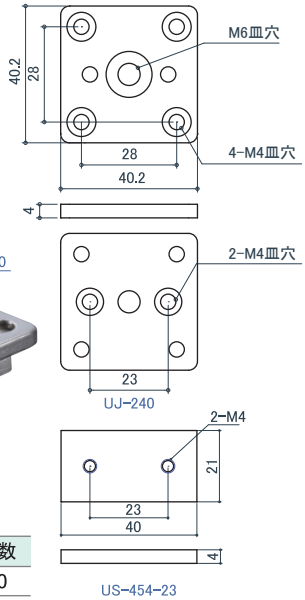

[40]×[40][45]

UJ-240T
Tジョイント（ステンレス）

サイズ	ソフトミラー	質量	入数
40/45	1,480	75.8g	10

付属部品：B4×20(4 本)
US-454-23,M4×15 セット済み

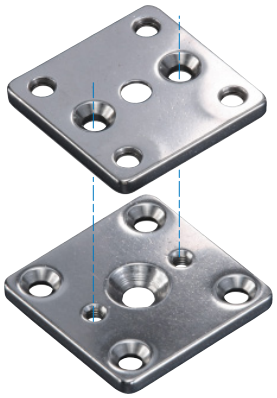

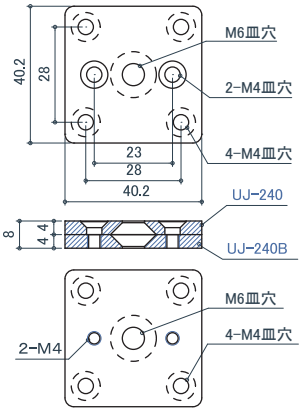

UJ-240S
ストレートジョイント（ステンレス）

サイズ	ソフトミラー	質量	入数
40	2,180	97.4g	10

付属部品：B4×20(8 本),M4×10(2 本)

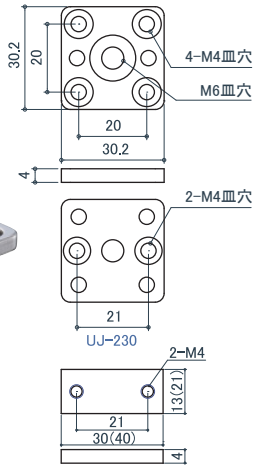

[30]×[30][35]
[30]×[40][45]

UJ-230T
Tジョイント（ステンレス）

サイズ	ソフトミラー	質量	入数
30	1,280	39.7g	10
40/45	1,330	52.7g	10

付属部品：B4×20(4 本)
〔サイズ 30〕　US-354-21,M4×10 セット済み
〔サイズ 40/45〕US-454-21,M4×15 セット済み

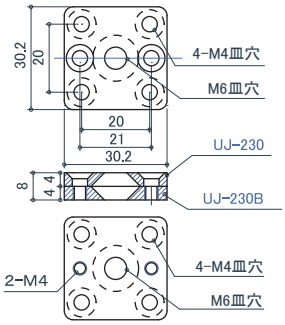

UJ-230S
ストレートジョイント（ステンレス）

サイズ	ソフトミラー	質量	入数
30	1,880	55.0g	10

付属部品：B4×20(8 本),M4×10(2 本)

UJ Tジョイント・ストレートジョイント

UJ-430T 取付例

UJ-440S 取付例

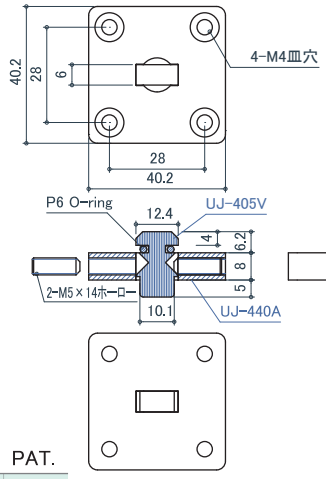

[40]

UJ-440T

Tジョイント（ステンレス） PAT.

サイズ	ソフトミラー	質量	入数
40	3,250	100.4g	10

付属部品：B4×20（4本）
SHKM5×14-S（2本）

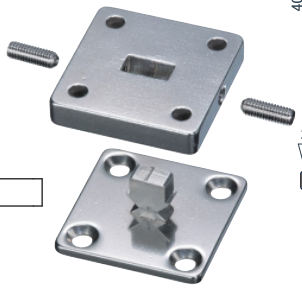

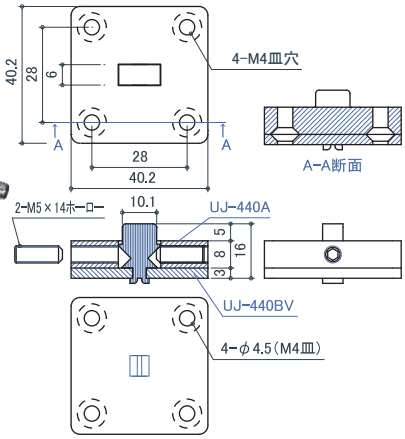

UJ-440S

ストレートジョイント（ステンレス）

サイズ	ソフトミラー	質量	入数
40	4,200	137.7g	10

付属部品：B4×20（8本）
SHKM5×14-S（2本）

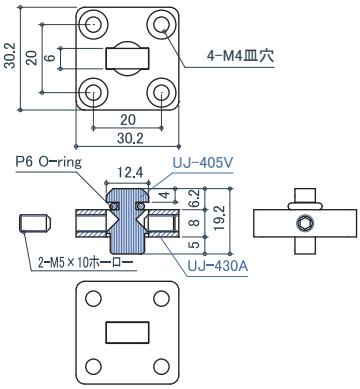

[40] [30]

UJ-430T

Tジョイント（ステンレス） PAT.

サイズ	ソフトミラー	質量	入数
30	2,950	55.2g	10

付属部品：B4×20（4本）
SHKM5×10-S（2本）

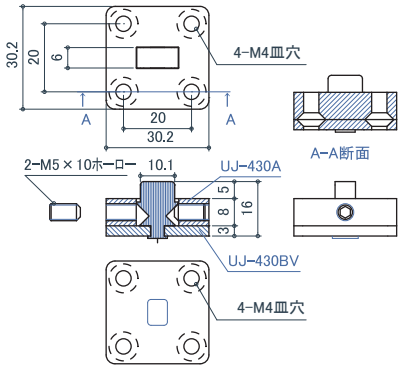

UJ-430S

ストレートジョイント（ステンレス）

サイズ	ソフトミラー	質量	入数
30	3,850	76.4g	10

付属部品：B4×20（8本）
SHKM5×10-S（2本）

UJ　T ジョイント・ストレートジョイント　パネル切欠不要

UJ-445T 取付例

UJ-435S 取付例

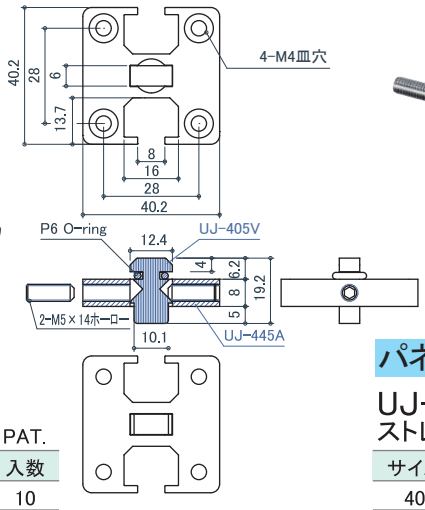

パネル切欠不要

[40]

UJ-445T

Tジョイント（ステンレス）　PAT.

サイズ	ソフトミラー	質量	入数
40	3,250	76.3g	10

付属部品：B4×20（4 本）
SHKM5×14-S（2 本）

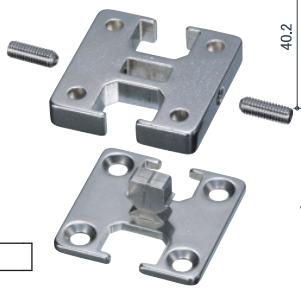

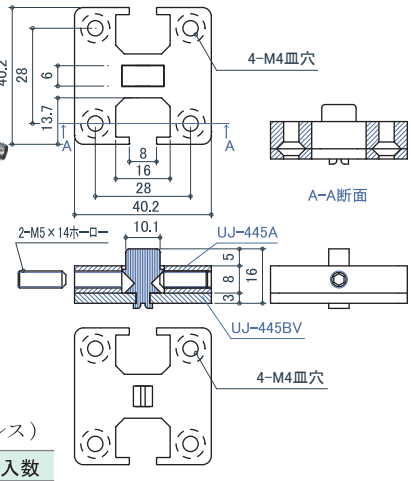

パネル切欠不要

UJ-445S

ストレートジョイント（ステンレス）

サイズ	ソフトミラー	質量	入数
40	4,200	104.6g	10

付属部品：B4×20（8 本）
SHKM5×14-S（2 本）

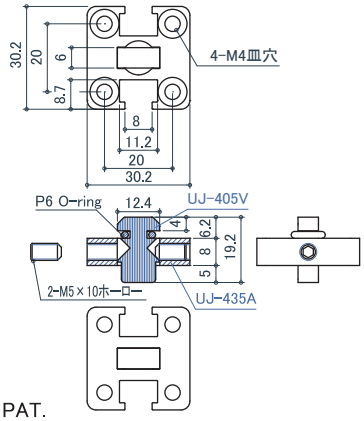

パネル切欠不要

[40] [30]

UJ-435T

Tジョイント（ステンレス）　PAT.

サイズ	ソフトミラー	質量	入数
30	2,950	44.4g	10

付属部品：B4×20（4 本）
SHKM5×10-S（2 本）

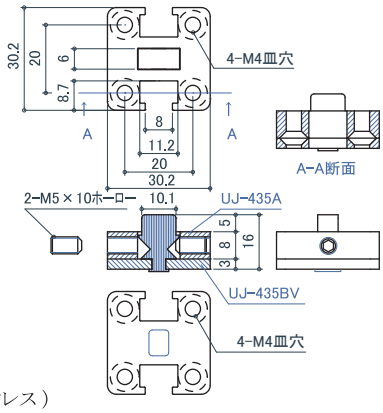

パネル切欠不要

UJ-435S

ストレートジョイント（ステンレス）

サイズ	ソフトミラー	質量	入数
30	3,850	61.4g	10

付属部品：B4×20（8 本）
SHKM5×10-S（2 本）

UJ 楽締（らくじめ）ジョイント

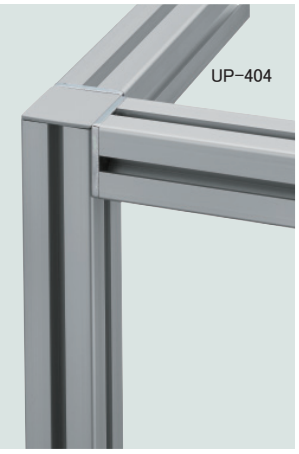

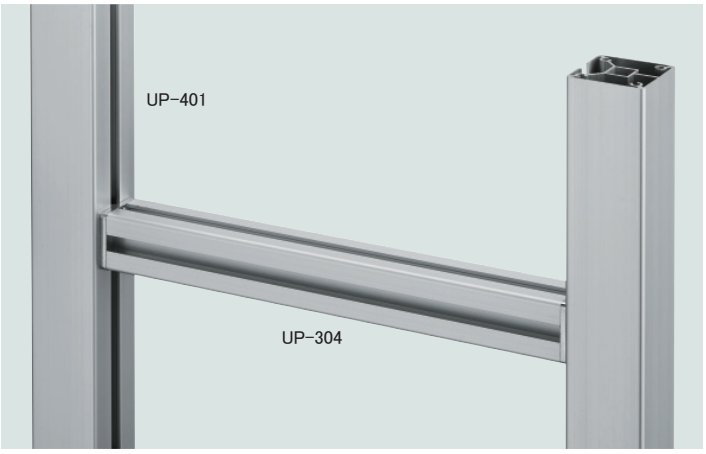

UJ

スライド式

UJ-700Sのセット品を用意する。

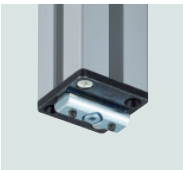

タッピンねじで取り付けます。

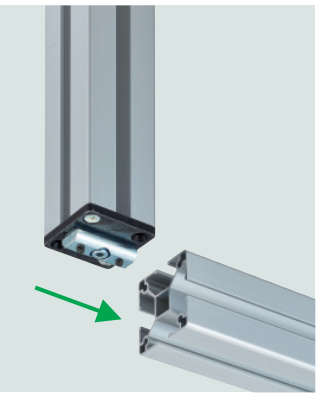

スライドしてはめ込みます。

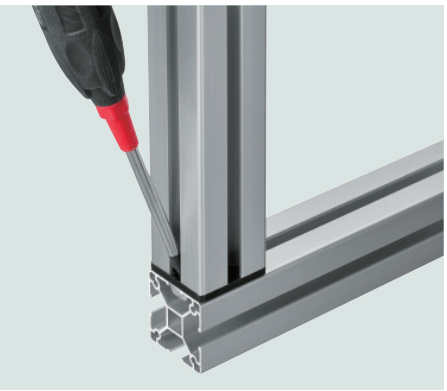

ドライバーで締め付け取付完了
斜めからなので簡単に締め付ける
ことができます。

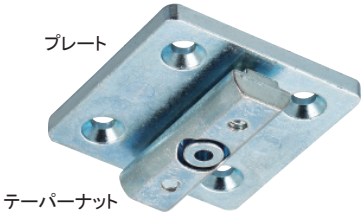

UJ-745S

UJ-740S

UJ-700Sは
プレートと
テーパーナットの
セット品です。

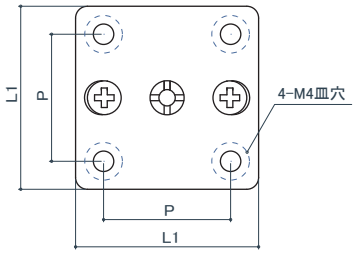

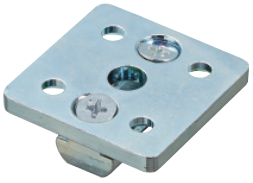

UJ-735S

UJ-730S

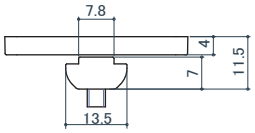

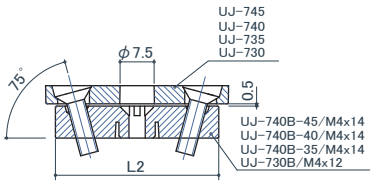

45 40 35 30

UJ-700S 楽締（らくじめ）ジョイント （亜鉛合金） PAT.

品番	L1	L2	P	三価ホワイト	三価ブラック	質量	入数
UJ-745S	45	40	28	960	960	74.0g	20
UJ-740S	40	36	28	810	810	61.0g	20
UJ-735S	35	30	20	710	710	47.9g	20
UJ-730S	30	26	20	610	610	33.3g	20

付属部品：B4×20（2本）

タッピンねじでの取付について

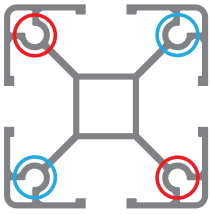

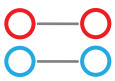

2本使用時は
必ず対角線に
ご使用ください。

取付穴は4ヶ所ありますが、2ヶ所を止めるだけで十分な締結力がありますので付属のタッピンねじも2本にしています。

楽締（らくじめ）ジョイント

後入れ式

プレートをUポールにタッピンねじで取り付けます。

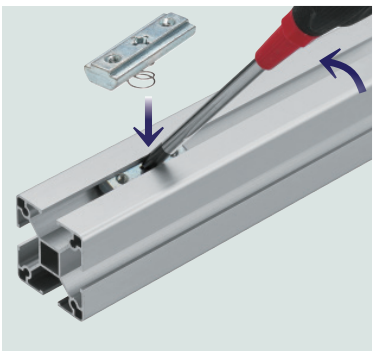

Uポールの溝にテーパーナットを斜めに入れ、ドライバーで起こすように回転させて取り付けます。慣れてくるとドライバーなしで手だけでも入れることができます。

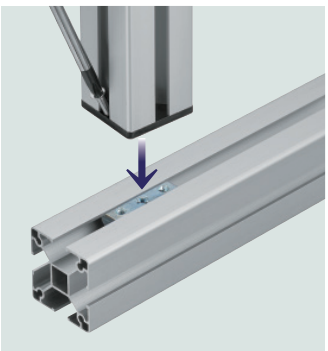

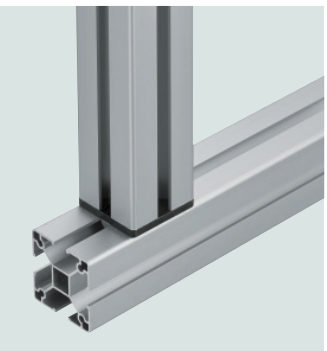

予めプレートを取り付けておいたUポールをテーパーナットにねじで取り付けます。斜めからドライバーで締めることができるので簡単に締め付けることができます。

プレート

テーパーナット

UJ-740T
※( )寸法はUJ-745T

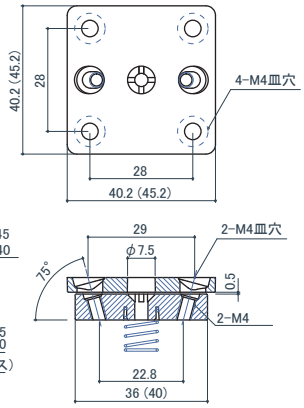

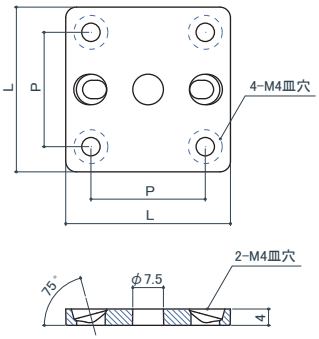

プレート

テーパーナット

UJ-730T
※( )寸法はUJ-735T

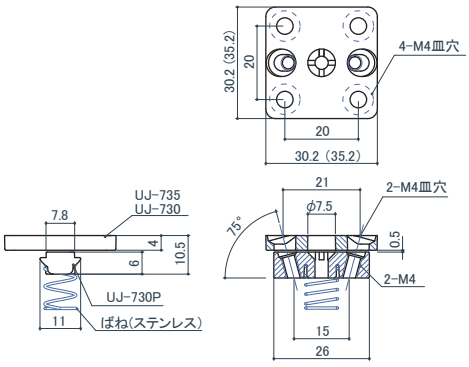

45 40 35 30

UJ-700 楽締（らくじめ）プレート （亜鉛合金） PAT.

品番	L	P	三価ホワイト	三価ブラック	質量	入数
UJ-745	45	28	560	560	53.6g	20
UJ-740	40	28	480	480	42.7g	20
UJ-735	35	20	415	415	32.6g	20
UJ-730	30	20	350	350	24.4g	20

付属部品：B4×20 (2本)

45 40

UJ-700T 楽締（らくじめ）ジョイント 後入れ式 PAT.

（亜鉛合金）

品番	三価ホワイト	三価ブラック	質量	入数
UJ-745T	960	960	72.4g	20
UJ-740T	810	810	61.4g	20

付属部品：M4×14 (2本), B4×20 (2本)

45 40 35 30

UJ-735T	710	710	41.6g	20
UJ-730T	610	610	33.4g	20

付属部品：M4×12 (2本), B4×20 (2本)

斜めからドライバーで止めることができるので簡単に締め付けることができます。

木ねじで2×4材に取り付けたところ

UJ 自在ジョイント・スロットジョイント

P:端面用　S:スロット用

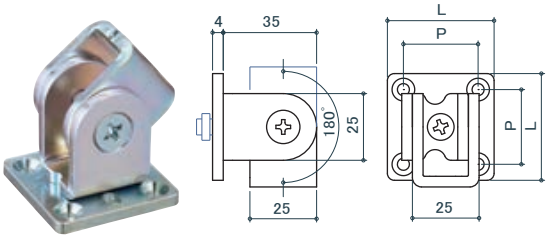

[45] [40] [35] [30]

UJ-1301 自在ジョイントPS型 (スチール＋亜鉛合金)

サイズ	L	P	三価ホワイト	三価ブラック	質量	入数
45	45	28	3,260	3,260	170.7g	10
40	40	28	3,180	3,180	159.8g	10
35	35	20	3,115	3,115	149.7g	10
30	30	20	3,050	3,050	141.5g	10

付属部品：B4×20 (4本)

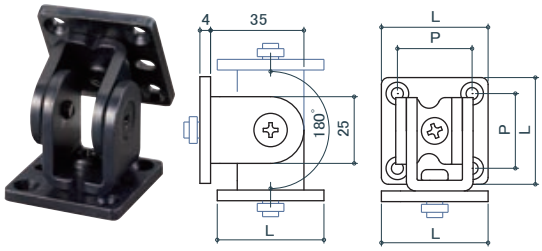

[45] [40] [35] [30]

UJ-1302 自在ジョイントP型 (スチール＋亜鉛合金)

サイズ	L	P	三価ホワイト	三価ブラック	質量	入数
45	45	28	3,820	3,820	224.3g	10
40	40	28	3,660	3,660	213.4g	10
35	35	20	3,530	3,530	182.3g	10
30	30	20	3,400	3,400	165.9g	10

付属部品：B4×20 (8本)

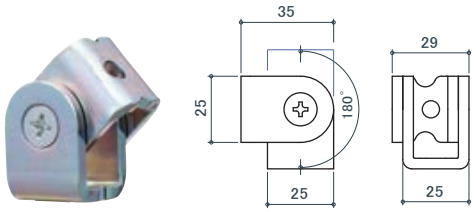

[45] [40] [35] [30]

UJ-1303 自在ジョイントS型 (スチール)

三価ホワイト	三価ブラック	質量	入数
2,700	2,700	117.1g	10

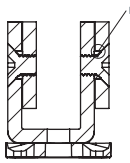

付属のリングスペーサーをセットすることにより回転仕様になります。

PS/S型推奨締結部品

[45] [40] [35] [30]

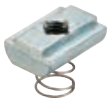

US-476

US-46/46P

後入れ式 [40] [30]

1

V溝タイコをポールのスロットに差し込み90度回転させてセットします。

バネにより位置決めができます。

2

本体をタイコにかぶせ、M5止めねじをタイコに当たるまで軽く締め付け、半回転程度戻します。

UB-343 三角ブラケットとの取り付け例です。

3

Uポールをスライドさせてはめ込み、所定の位置でM5止めねじを締め込むと完了です。

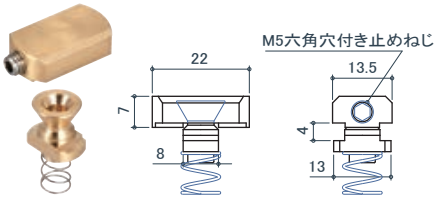

[40] [30] 後入れ式　PAT.

UJ-1124 スロットジョイント

(真チュウ+ステンレス)

生地	質量	入数
1,200	17.7g	10

付属部品：SHTM5×8-N

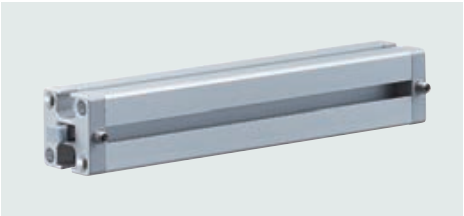

ポールの両端にUJ-500Tニュージョイントを付属のタッピンねじで取り付ける。通常の場合は2本（対角線）止めで十分な強度があります。
Uポール端面用取付タッピンねじについてはP.9をご覧ください。

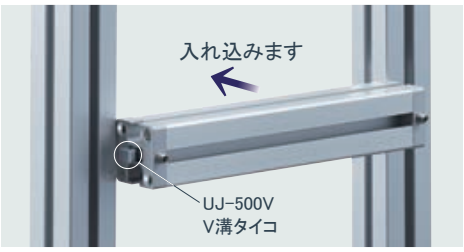

左右のポールの間に両端にUJ-500Tを取り付けたポールを指でUJ－500VのV溝タイコを押さえながら入れ込む。
もちろん先入れ方式として端部よりスライドさせて入れることができます。

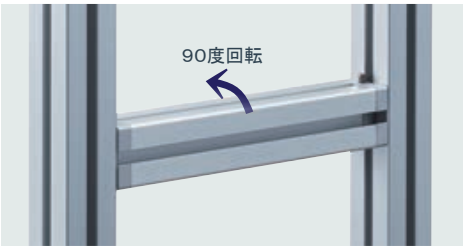

ポールを90度回転させてV溝タイコを溝にはめ込む。
溝にV溝タイコが入ったときカチッと音が鳴ります。

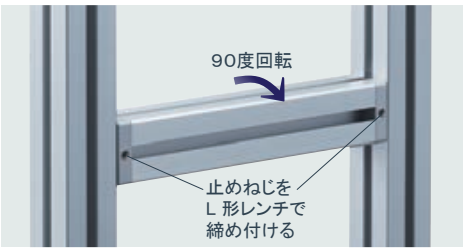

ポールを90度回転させてもとの位置に戻す。止めねじを締めるとV溝タイコがひきつけられて組み立て完了です。

パネル切欠不要

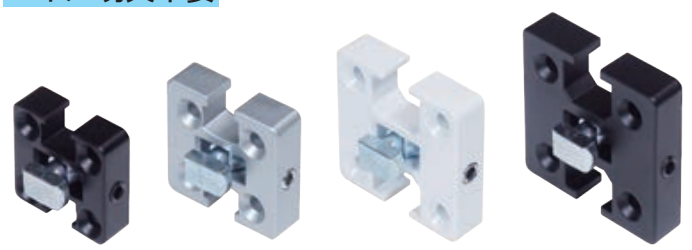

UJ-530T　UJ-535T　UJ-540T　UJ-545T

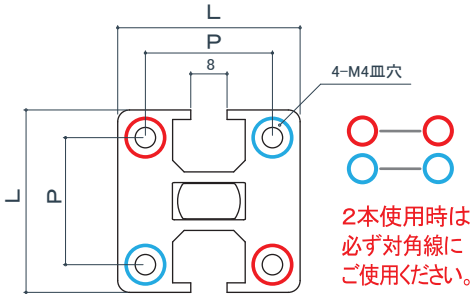

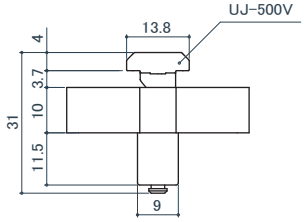

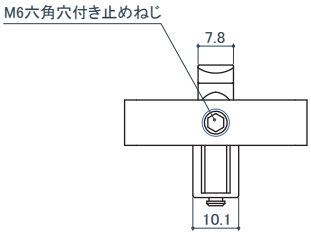

[45] [40] [35] [30]

UJ-500T ニュージョイント（亜鉛合金）

品　番	L	P	シルバー	黒艶消	オフホワイト	質量	入数
UJ-545T	45	28	1,280	1,280	1,280	93.7g	10
UJ-540T	40	28	1,080	1,080	1,080	74.3g	10
UJ-535T	35	20	980	980	980	66.5g	10
UJ-530T	30	20	880	880	880	51.0g	10

付属部品：B4×30（2 本），SHTM6×12/14/16/18-S/BK

タッピンねじでの取付について

取付穴は4ヶ所ありますが、2ヶ所を止めるだけで十分な締結力がありますので付属のタッピンねじも2本にしています。

UJ 外付プレートジョイント

UJ-640
UJ-630

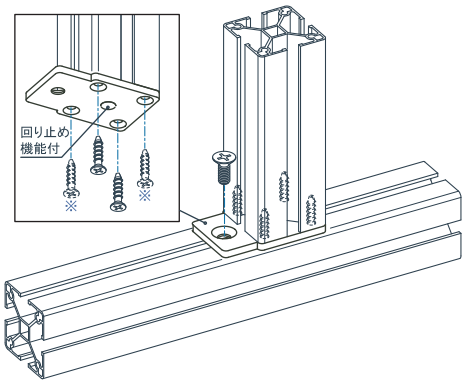

UJ-641
UJ-631

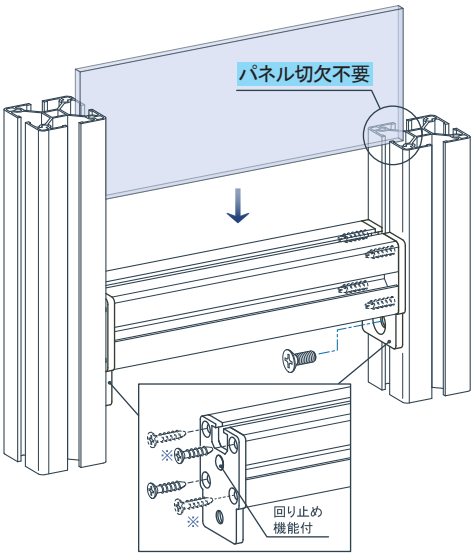

UJ-642
UJ-632

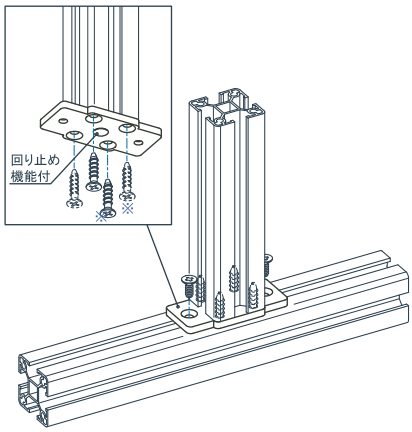

UJ-643
UJ-633

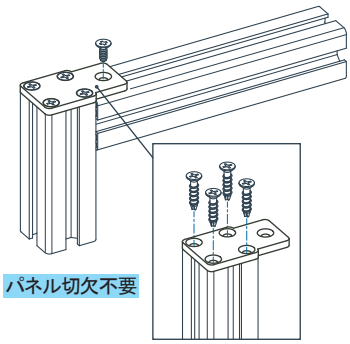

UJ-644S
UJ-634S

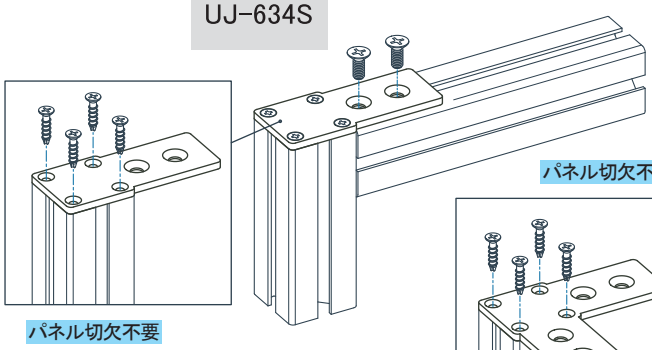

UJ-644L
UJ-634L

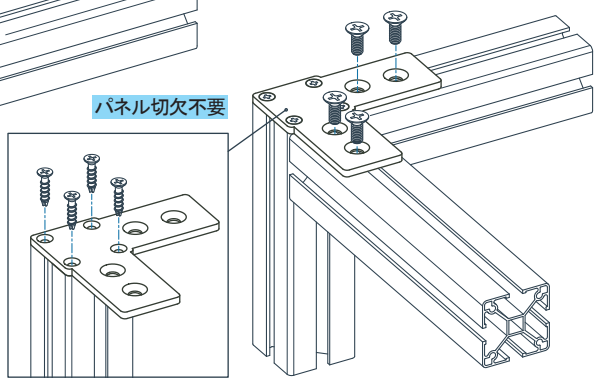

UJ-644T
UJ-634T

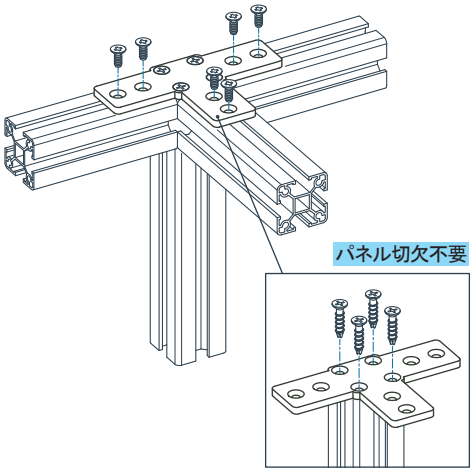

UJ-645
UJ-635

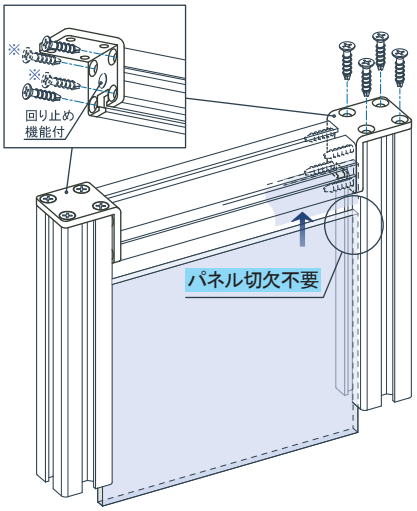

UJ-646
UJ-636

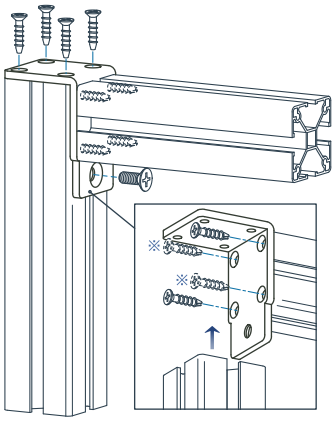

※…Uポール端面にジョイントを取付ける場合、
付属ねじ（4本）のうちの2本使いで、
約1,000kgfの締結力が得られます。

UJ 外付プレートジョイント

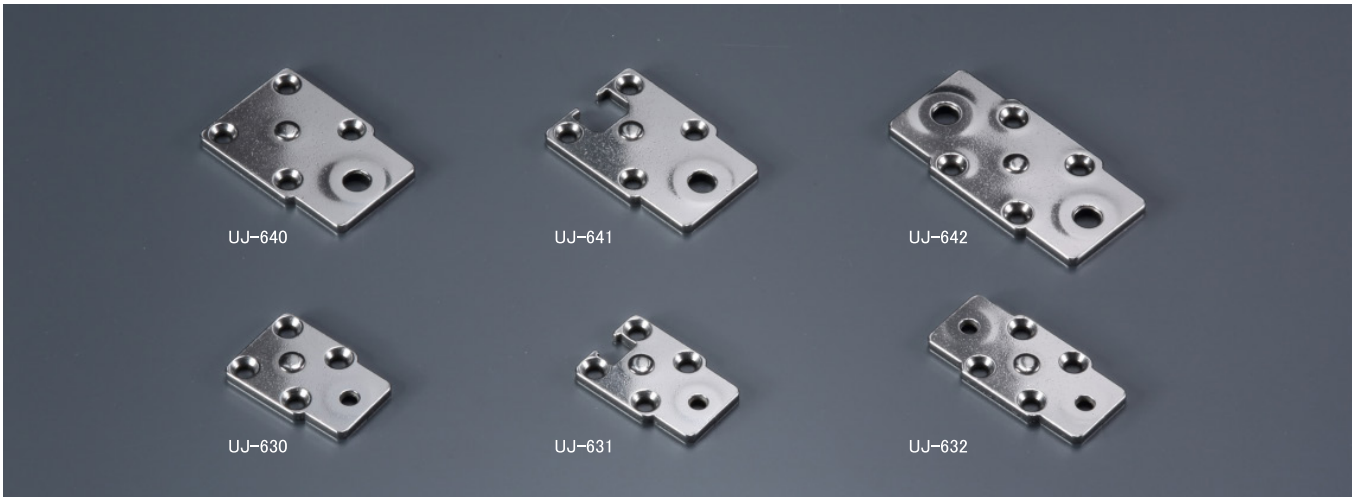

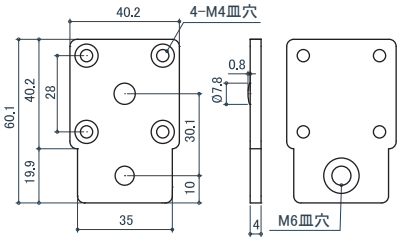

[40]
UJ-640
外付プレートジョイント
（ステンレス /t4.0）

サイズ	ソフトミラー	質量	入数
40	1,200	68.0g	20

付属部品 :B4×20（4本）

推奨締結部品

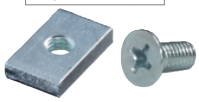

US-46/46P
US-FPM6X15

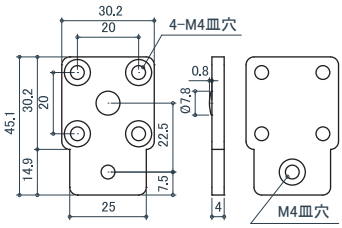

[30]
UJ-630
外付プレートジョイント
（ステンレス /t4.0）

サイズ	ソフトミラー	質量	入数
30	1,000	39.0g	20

付属部品 :B4×20（4本）

推奨締結部品

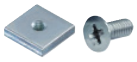

US-334/334P
US-FPM4X10

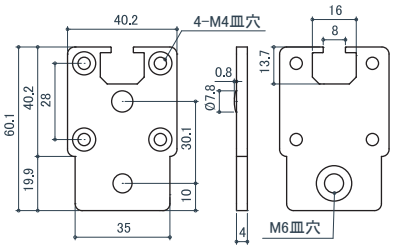

パネル切欠不要

[40]
UJ-641
外付プレートジョイント
（ステンレス /t4.0）

サイズ	ソフトミラー	質量	入数
40	1,200	62.1g	20

付属部品 :B4×20（4本）

推奨締結部品

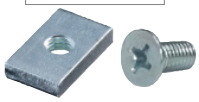

US-46/46P
US-FPM6X15

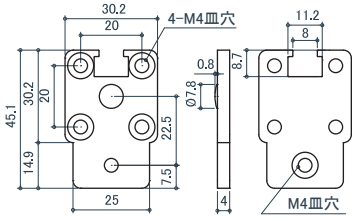

パネル切欠不要

[30]
UJ-631
外付プレートジョイント
（ステンレス /t4.0）

サイズ	ソフトミラー	質量	入数
30	1,000	36.5g	20

付属部品 :B4×20（4本）

推奨締結部品

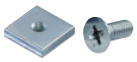

US-334/334P
US-FPM4X10

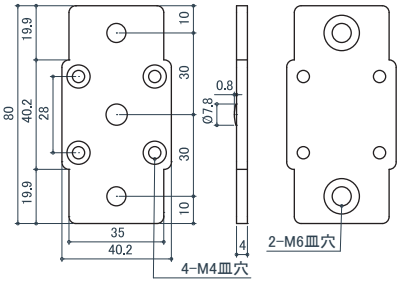

[40]
UJ-642
外付プレートジョイント
（ステンレス /t4.0）

サイズ	ソフトミラー	質量	入数
40	1,350	88.5g	20

付属部品 :B4×20（4本）

推奨締結部品

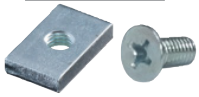

US-46/46P
US-FPM6X15

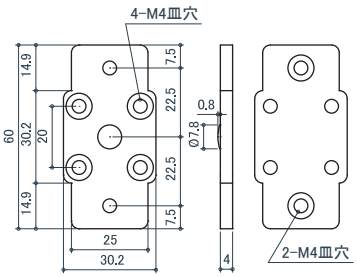

[30]
UJ-632
外付プレートジョイント
（ステンレス /t4.0）

サイズ	ソフトミラー	質量	入数
30	1,150	49.1g	20

付属部品 :B4×20（4本）

推奨締結部品

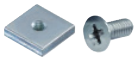

US-334/334P
US-FPM4X10

UJ 外付プレートジョイント

パネル切欠不要

[40]

UJ-643
外付プレートジョイント
(ステンレス /t4.0)

サイズ	ソフトミラー	質量	入数
40	1,200	80.7g	20

付属部品 :B4×20（4本）

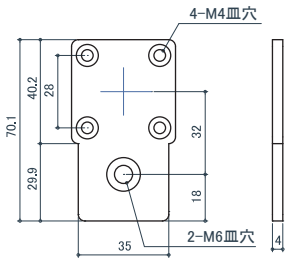

推奨締結部品

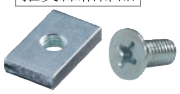

US-46/46P
US-FPM6X15

パネル切欠不要

[30]

UJ-633
外付プレートジョイント
(ステンレス /t4.0)

サイズ	ソフトミラー	質量	入数
30	1,000	46.8g	20

付属部品 :B4×20（4本）

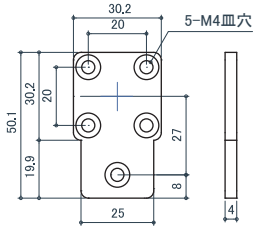

推奨締結部品

US-304/304P
US-FPM4X10

パネル切欠不要

[40]

UJ-644S
外付プレートジョイント
(ステンレス /t4.0)

サイズ	ソフトミラー	質量	入数
40	1,500	100.5g	20

付属部品 :B4×20（4本）

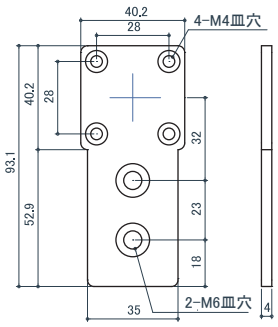

推奨締結部品

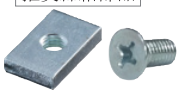

US-46/46P
US-FPM6X15

パネル切欠不要

[30]

UJ-634S
外付プレートジョイント
(ステンレス /t4.0)

サイズ	ソフトミラー	質量	入数
30	1,300	53.1g	20

付属部品 :B4×20（4本）

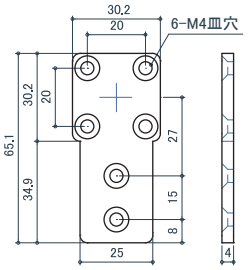

推奨締結部品

US-354/354P-15
US-FPM4X10

パネル切欠不要

[40]

UJ-644L
外付プレートジョイント
(ステンレス /t4.0)

サイズ	ソフトミラー	質量	入数
40	2,350	150.6g	20

付属部品 :B4×20（4本）

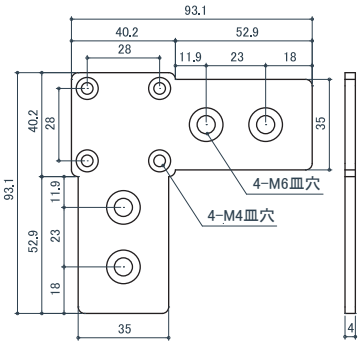

推奨締結部品

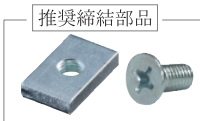

US-46/46P
US-FPM6X15

パネル切欠不要

[30]

UJ-634L
外付プレートジョイント
(ステンレス /t4.0)

サイズ	ソフトミラー	質量	入数
30	2,050	77.5g	20

付属部品 :B4×20（4本）

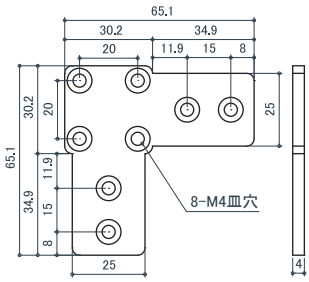

推奨締結部品

US-354/354P-15
US-FPM4X10

UJ 外付プレートジョイント

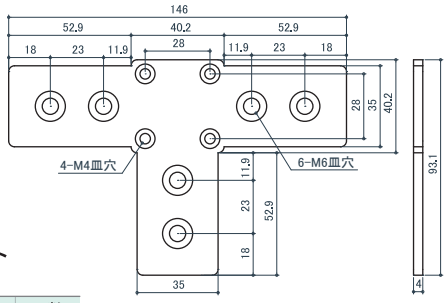

パネル切欠不要

[40]

UJ-644T
外付プレートジョイント
（ステンレス /t4.0）

サイズ	ソフトミラー	質量	入数
40	3,000	201.2g	10

付属部品 :B4×20（4本）

推奨締結部品

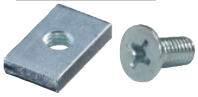

US-46/46P
US-FPM6X15

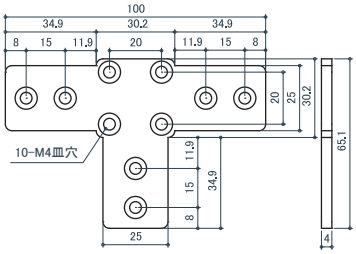

パネル切欠不要

[30]

UJ-634T
外付プレートジョイント
（ステンレス /t4.0）

サイズ	ソフトミラー	質量	入数
30	2,600	101.2g	10

付属部品 :B4×20（4本）

推奨締結部品

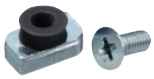

US-304/304P
US-FPM4X10

パネル切欠不要

[40]

UJ-645
外付プレートジョイント
（ステンレス /t4.0）

サイズ	ソフトミラー	質量	入数
40	1,750	97.2g	10

付属部品 :B4×20（8本）

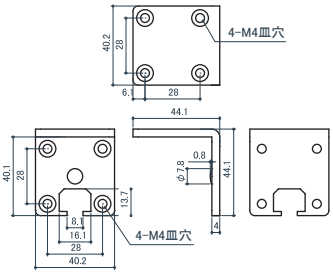

パネル切欠不要

[30]

UJ-635
外付プレートジョイント
（ステンレス /t4.0）

サイズ	ソフトミラー	質量	入数
30	1,650	58.6g	10

付属部品 :B4×20（8本）

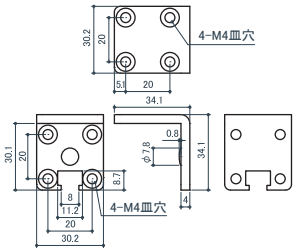

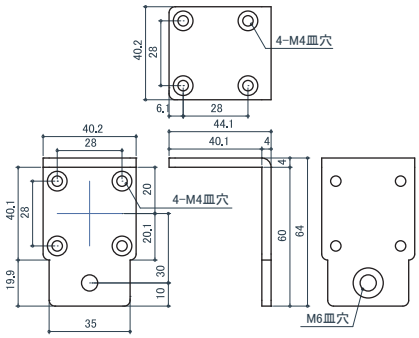

[40]

UJ-646
外付プレートジョイント
（ステンレス /t4.0）

サイズ	ソフトミラー	質量	入数
40	1,950	120.8g	10

付属部品 :B4×20（8本）

推奨締結部品

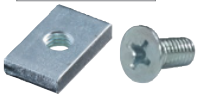

US-46/46P
US-FPM6X15

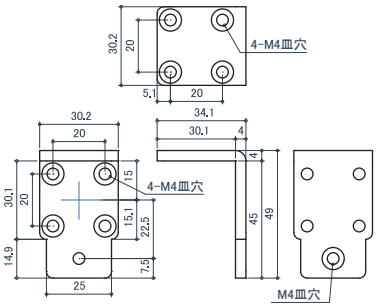

[30]

UJ-636
外付プレートジョイント
（ステンレス /t4.0）

サイズ	ソフトミラー	質量	入数
30	1,750	71.3g	10

付属部品 :B4×20（8本）

推奨締結部品

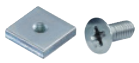

US-334/334P
US-FPM4X10

UJ 外付プレートジョイント 45 40 × 30

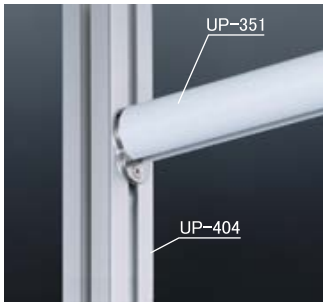

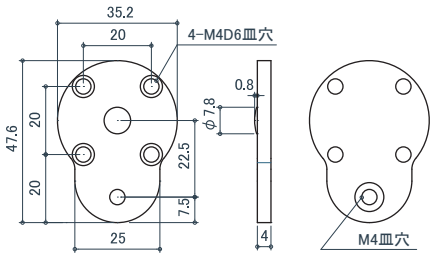

UJ-650
外付プレートジョイント
（ステンレス t4.0）

サイズ	ソフトミラー	質量	入数
φ35	1,000	38.5g	20

付属部品：B1　4×20(D6)(4本)

パネル切欠不要

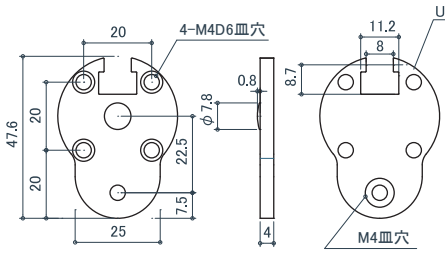

UJ-651
外付プレートジョイント
（ステンレス t4.0）

サイズ	ソフトミラー	質量	入数
φ35	1,000	35.2g	20

付属部品：B1　4×20(D6)(4本)

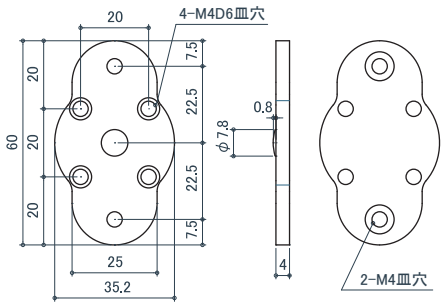

UJ-652
外付プレートジョイント
（ステンレス t4.0）

サイズ	ソフトミラー	質量	入数
φ35	1,150	45.2g	20

付属部品：B1　4×20(D6)(4本)

推奨締結部品

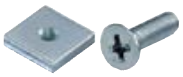

US-334/334P
US-FPM4X15

UJ-1045

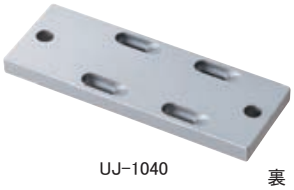

UJ-1040　裏

UJ-1035

UJ-1030　裏

対応角度
45度～90度

取付断面図

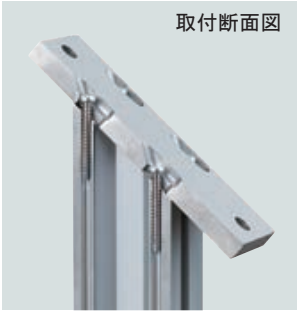

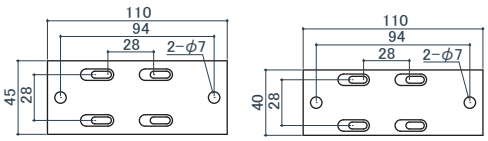

UJ-1045　UJ-1040　UJ-1035　UJ-1030

推奨締結部品

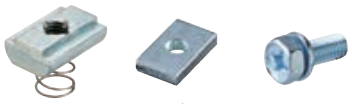

US-476　US-46/46P　US-HPWM6X15

45 40 35 30　PAT.

UJ-1000 角度対応プレートジョイント（A6063-T5）

品　番	W	L	P	シルバー	質量	入数
UJ-1045	45	110	28	1,850	110.1g	10
UJ-1040	40	110	28	1,750	95.4g	10
UJ-1035	35	100	20	1,650	77.0g	10
UJ-1030	30	100	20	1,550	66.8g	10

付属部品：B1なべ4×30（4本）

UJ カバージョイントアジャスター

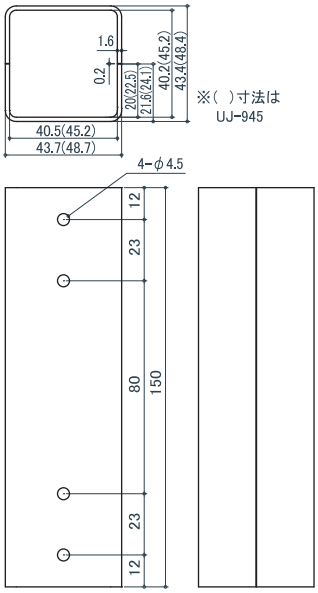

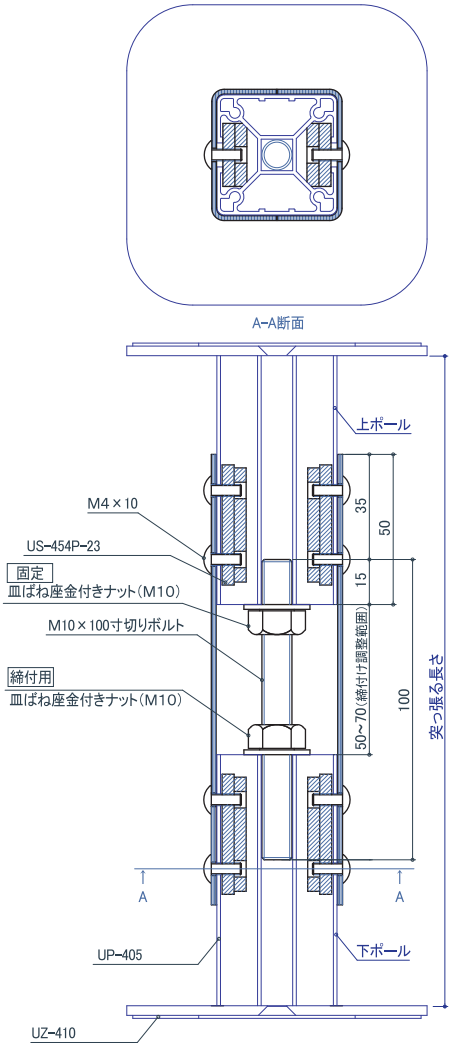

UJ-940 組立参考図

Uポール切断寸法
上ポール+下ポール=「突っ張る長さ」-50mm

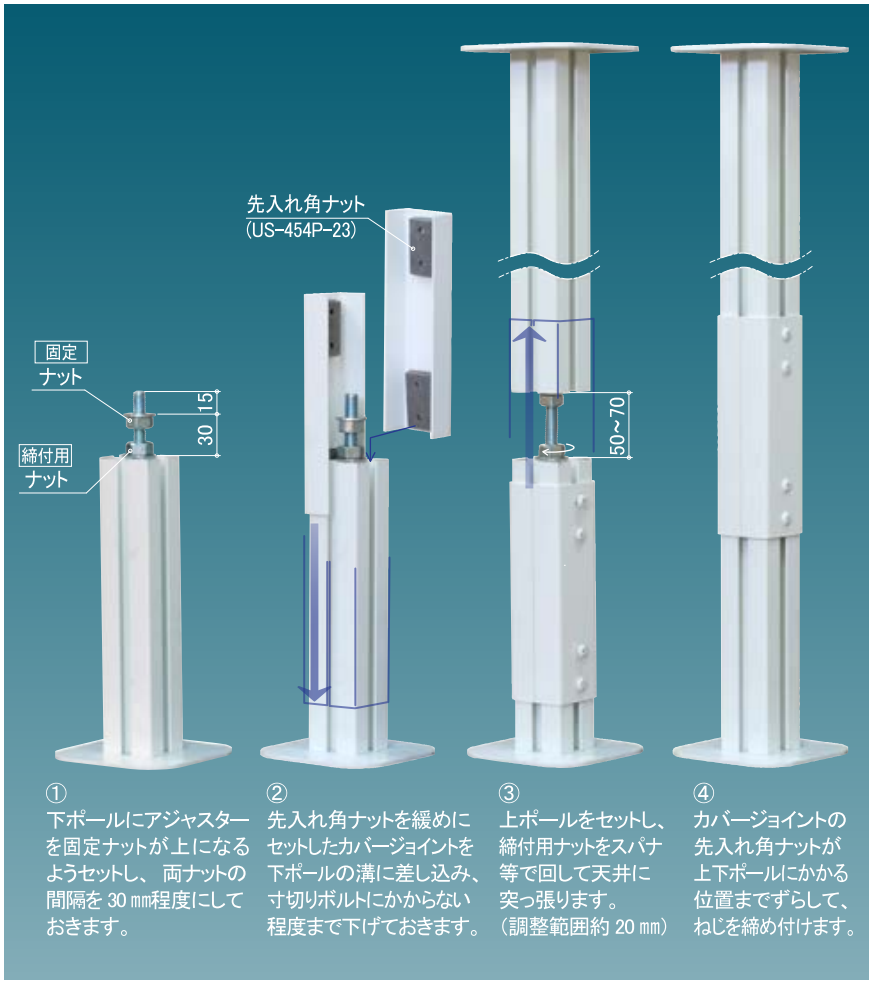

UJ-940 UP-40用

カバージョイントアジャスター(スチール/t1.6/焼付塗装)〔付属部品〕

サイズ	シルバー	黒艶消	オフホワイト	質量	入数
40	3,800	3,800	3,800	483.5g	2組

M10×100ボルト(ナット付)
US-454P-23(4個)
M4×10(8本)

UJ-945 UP-45用

カバージョイントアジャスター(スチール/t1.6/焼付塗装)〔付属部品〕

サイズ	シルバー	黒艶消	オフホワイト	質量	入数
45	4,000	4,000	4,000	521.9g	2組

M10×100ボルト(ナット付)
US-454P-23(4個)
M4×10(8本)

UB プレートブラケット 45 40 35 30

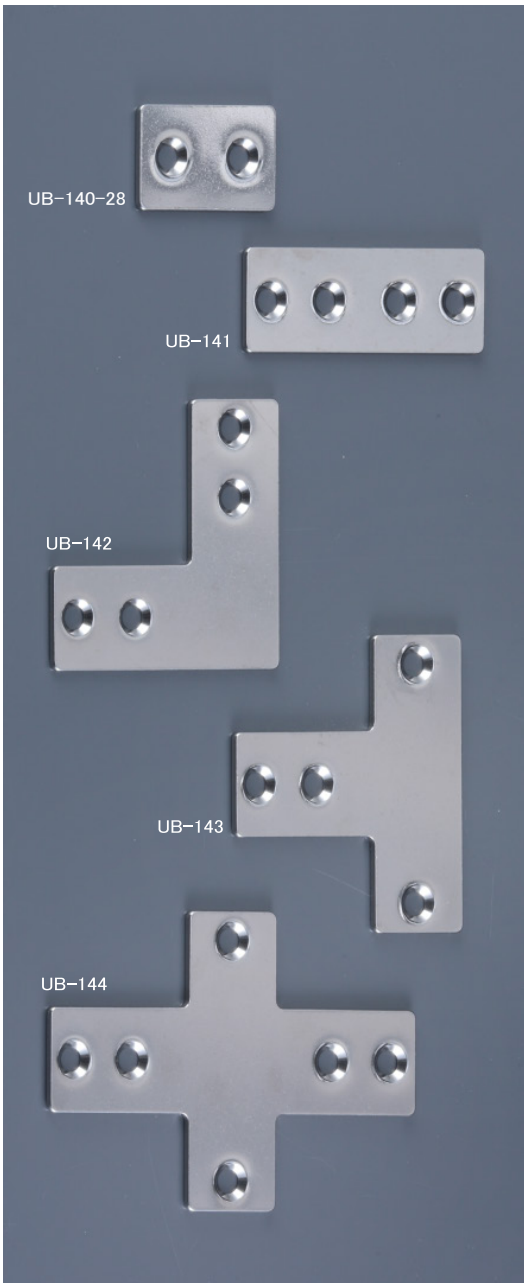

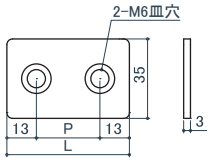

UB-140 I形プレートブラケット
(ステンレス t3.0)

サイズ(P)	(L)	ソフトミラー	質量	入数
M6-28	54	750	39.3g	50
M6-30	56	770	40.9g	50
M6-35	61	800	44.8g	50
M6-40	66	830	48.8g	30
M6-45	71	860	52.7g	30

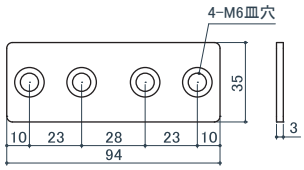

UB-141 I形プレートブラケット
(ステンレス t3.0)

サイズ	ソフトミラー	質量	入数
M6	950	67.5g	30

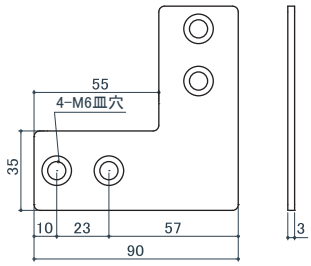

UB-142 L形プレートブラケット
(ステンレス t3.0)

サイズ	ソフトミラー	質量	入数
M6	1,650	107.9g	20

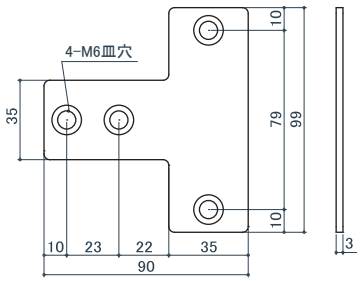

UB-143 T形プレートブラケット
(ステンレス t3.0)

サイズ	ソフトミラー	質量	入数
M6	1,750	114.8g	20

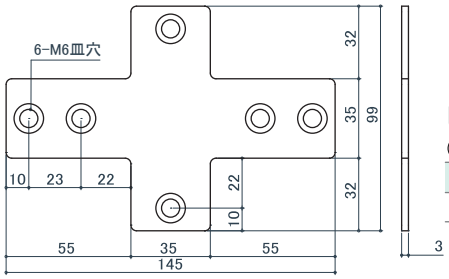

UB-144 ＋形プレートブラケット
(ステンレス t3.0)

サイズ	ソフトミラー	質量	入数
M6	2,350	154.6g	10

推奨締結部品 45 40

US-476

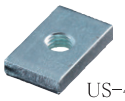
US-46/46P

US-FPM6X15

UB プレートブラケット 45 40 35 30

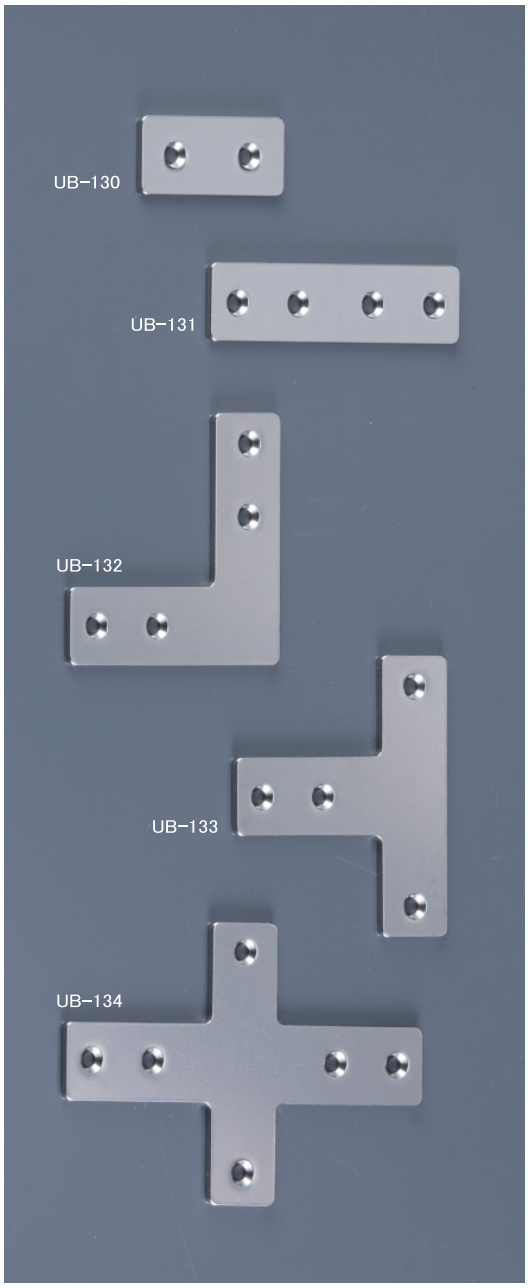

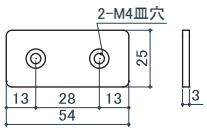

UB-130 I形プレートブラケット

(ステンレス t3.0)

サイズ	ソフトミラー	質量	入数
M4	720	29.1g	50

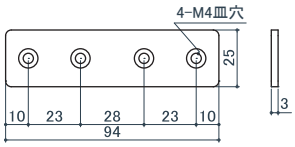

UB-131 I形プレートブラケット

(ステンレス t3.0)

サイズ	ソフトミラー	質量	入数
M4	920	50.5g	30

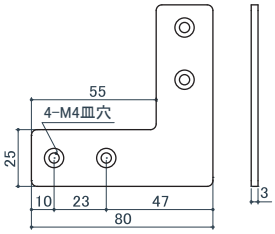

UB-132 L形プレートブラケット

(ステンレス t3.0)

サイズ	ソフトミラー	質量	入数
M4	1,570	73.5g	20

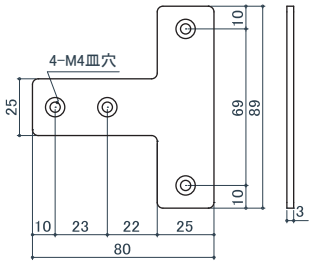

UB-133 T形プレートブラケット

(ステンレス t3.0)

サイズ	ソフトミラー	質量	入数
M4	1,620	78.5g	20

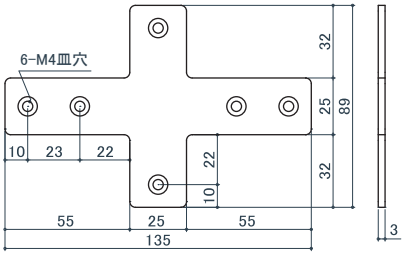

UB-134 ＋形プレートブラケット

(ステンレス t3.0)

サイズ	ソフトミラー	質量	入数
M4	2,220	108.2g	10

推奨締結部品

45 40

US-404P

US-414

US-FPM4X15

35 30

US-304P

US-314

US-FPM4X10

UB 三角ブラケット 45 40 35 30

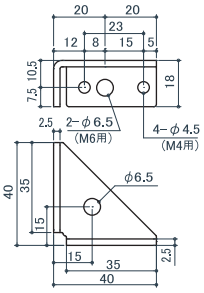

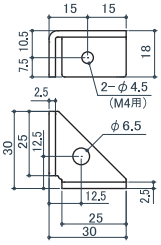

UB-350 三角ブラケット
(ステンレス t2.5)

サイズ	ソフトミラー	質量	入数
40	1,200	32.5g	30
30	900	22.0g	30

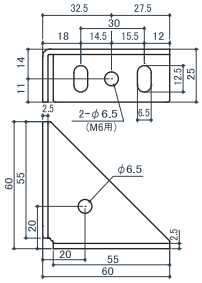

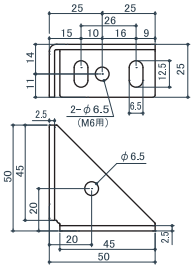

UB-351 三角ブラケット
(ステンレス t2.5)

サイズ	ソフトミラー	質量	入数
60	1,800	73.4g	20
50	1,700	54.5g	20

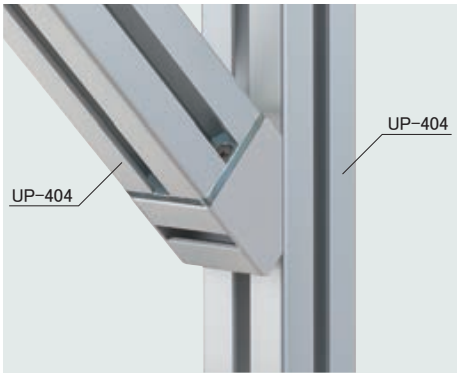

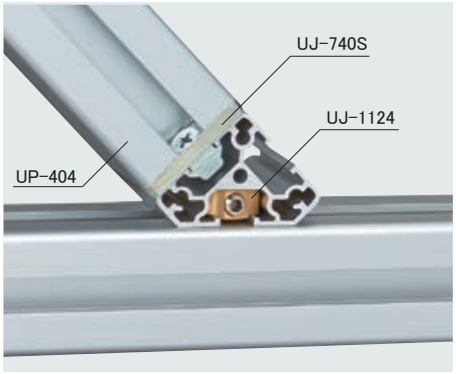

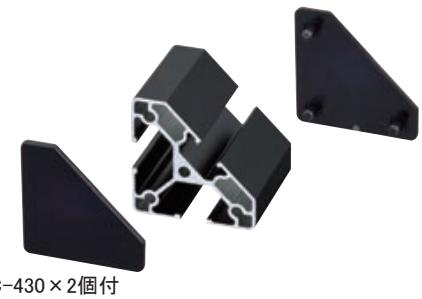

UC-430×2個付

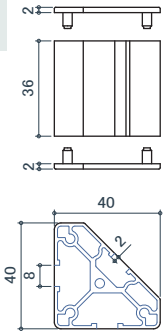

UB-344 三角ブラケット

PAT.
(A6063S-T5)

サイズ	シルバー(B2)	黒艶消	質量	入数
40	650	650	38.2g	20

UC-330×2個付

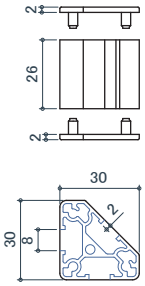

UB-343 三角ブラケット

PAT.
(A6063S-T5)

サイズ	シルバー(B2)	黒艶消	質量	入数
30	550	550	19.8g	20

推奨締結部品

45 40 35 30

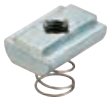
US-476

US-46/46P

US-34/34P

45 40

US-46

45 40

PPM6X15

PPM4X15

35 30

PPM6X10

PPM4X10

45 40

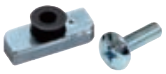
US-404P TPM4X15

35 30

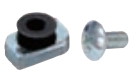
US-304P TPM4X10

UB 三角ブラケット 45 40 35 30

ADC12 アルミ合金

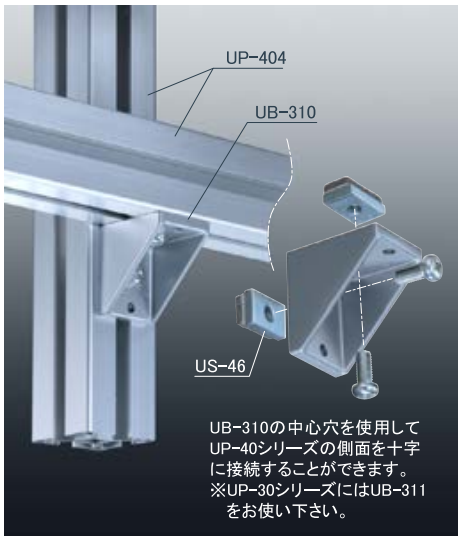

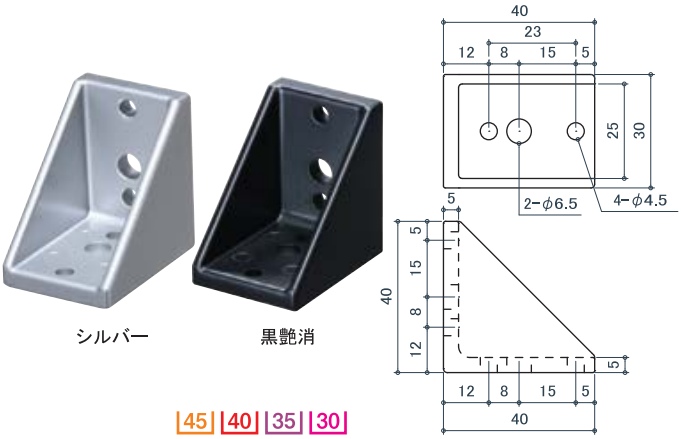

45 40 35 30

UB-310 三角ブラケット (ADC12)

サイズ	シルバー	黒艶消	質量	入数
40	450	450	37.4g	20

(焼付塗装)

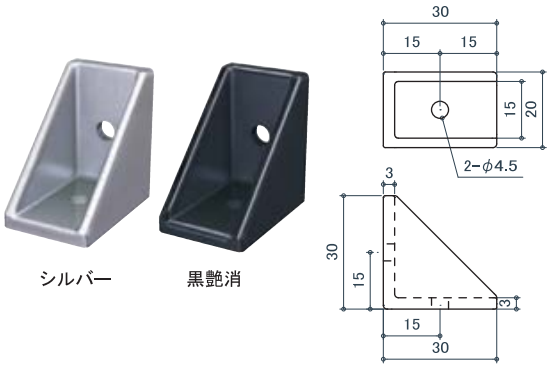

45 40 35 30

UB-311 三角ブラケット (ADC12)

サイズ	シルバー	黒艶消	質量	入数
30	350	350	14.2g	20

(焼付塗装)

UB-310・311 推奨締結部品

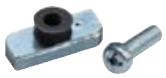

45 40
US-404P
US-PPM4X15

35 30
US-304P
US-PPM4X12

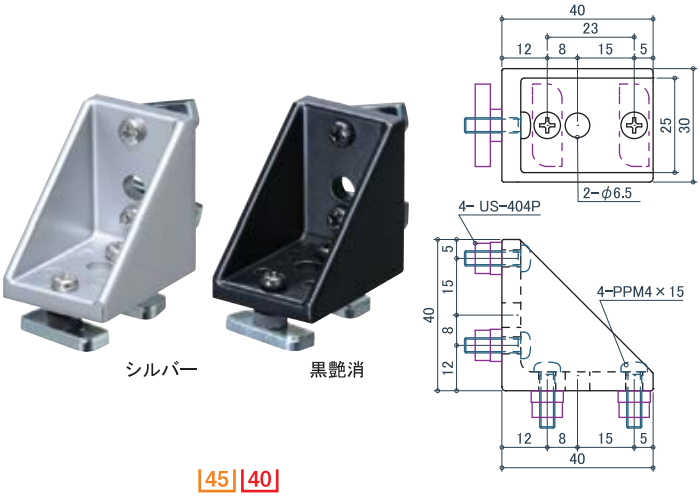

45 40

UB-310S 三角ブラケット

(ADC12+ スチール + ウレタン) PAT.

サイズ	シルバー	黒艶消	質量	入数
40	750	750	62.3g	20

[付属部品] US-404P,M4×15 セット済み (焼付塗装)

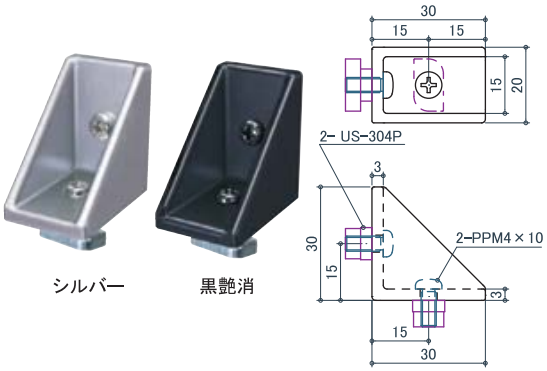

35 30

UB-311S 三角ブラケット

(ADC12+ スチール + ウレタン) PAT.

サイズ	シルバー	黒艶消	質量	入数
30	500	500	22.3g	20

[付属部品] US-304P,M4×10 セット済み (焼付塗装)

UB 三角ブラケット 45 40 35 30

A6005CS-T5 アルミ合金

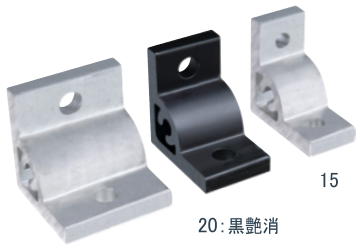

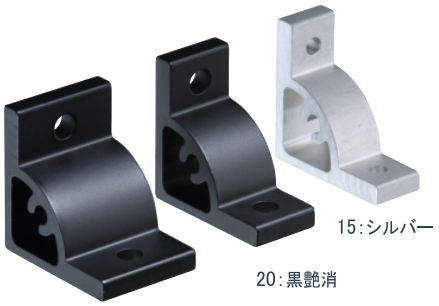

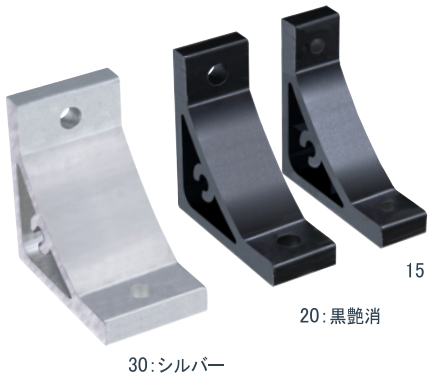

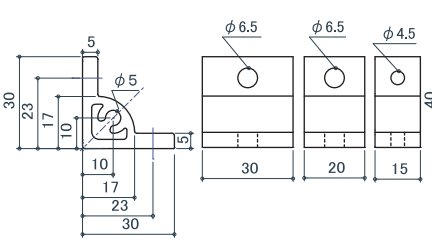

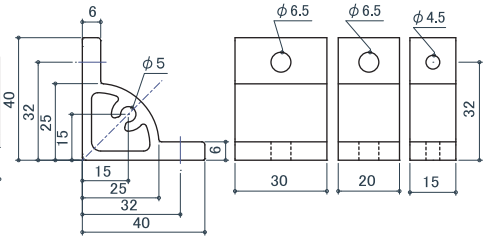

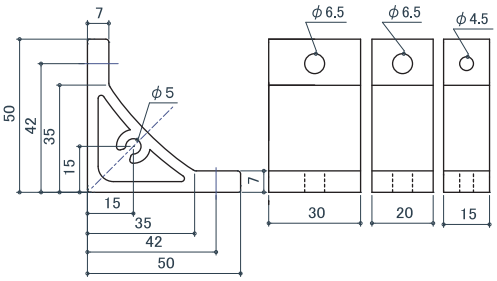

UB-300 三角ブラケット PAT.

(A6005CS-T5)

サイズ(W)	対応ねじ	シルバー	黒艶消	質量	入数
30	M6	370	370	23.3g	20
20	M6	330	330	15.2g	30
15	M4	310	310	11.6g	40

(焼付塗装)

UB-301 三角ブラケット PAT.

(A6005CS-T5)

サイズ(W)	対応ねじ	シルバー	黒艶消	質量	入数
30	M6	470	470	35.8g	20
20	M6	420	420	23.6g	30
15	M4	390	390	18.0g	40

(焼付塗装)

UB-302 三角ブラケット

(A6005CS-T5)

サイズ(W)	対応ねじ	シルバー	黒艶消	質量	入数
30	M6	570	570	49.8g	20
20	M6	510	510	32.8g	30
15	M4	470	470	24.9g	40

(焼付塗装)

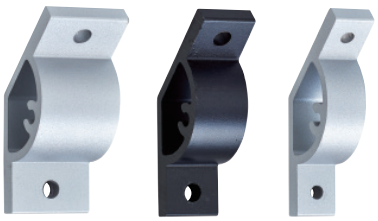

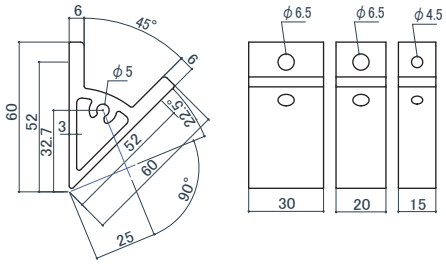

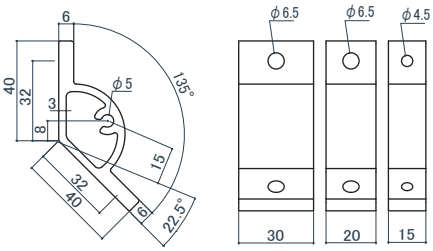

Uポールは全てUP-40

UB-323 三角ブラケット45度

(A6005CS-T5)

サイズ(W)	対応ねじ	シルバー	黒艶消	質量	入数
30	M6	570	570	45.0g	20
20	M6	510	510	30.0g	30
15	M4	470	470	22.5g	40

(焼付塗装)

UB-331 三角ブラケット135度

(A6005CS-T5)

サイズ(W)	対応ねじ	シルバー	黒艶消	質量	入数
30	M6	520	520	41.5g	20
20	M6	470	470	28.0g	30
15	M4	440	440	21.0g	40

(焼付塗装)

推奨締結部品

【サイズ 30・20 使用時】

45 40 35 30

US-476

US-46/46P

45 40

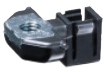

US-46

45 40

PPM6X15

CHM6X15

【サイズ 15 使用時】

35 30

PPM6X12

CHM6X12

45 40

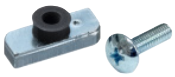

US-404P

TPM4X15

35 30

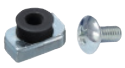

US-304P

TPM4X12

UB 角度調整棚受 45 40 35 30

UP−404取付例

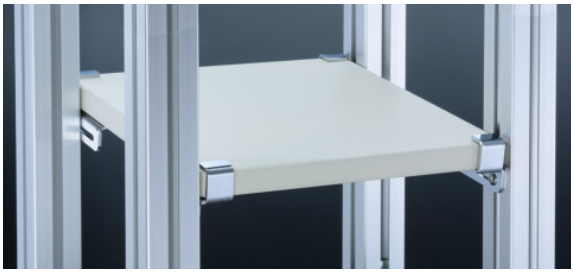

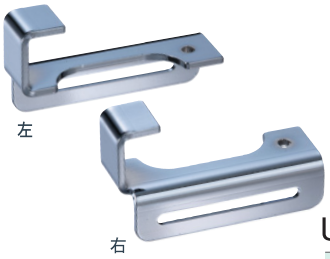

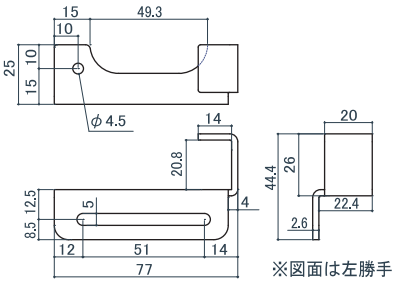

※図面は左勝手

UB−10 角度調整棚受1本溝 (スチール t2.6)

対応板厚	クローム	質量	入数
20 mm	3,200/ 組	124g/組	5 組

(左右 各1個 / 組)

UP−304取付例

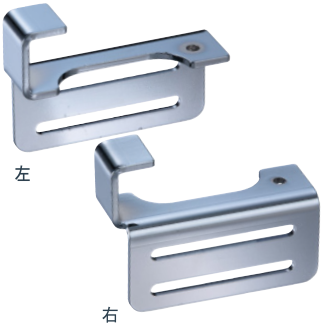

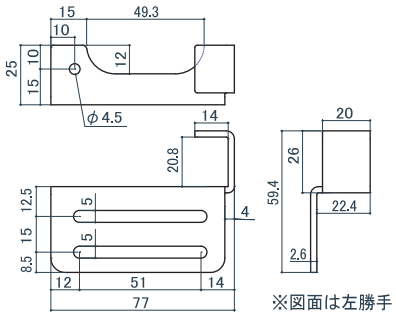

※図面は左勝手

UB−20 角度調整棚受2本溝 (スチール t2.6)

対応板厚	クローム	質量	入数
20 mm	3,600/ 組	157g/組	5 組

(左右 各1個 / 組)

UP−404取付例

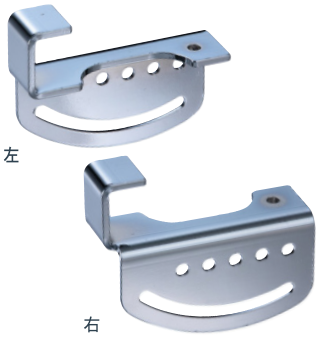

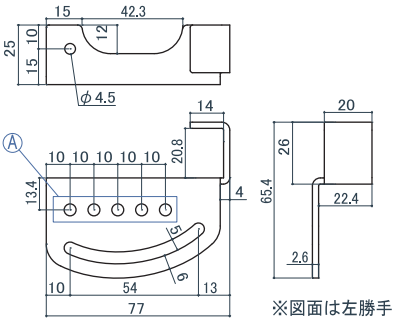

※図面は左勝手

UB−21 角度調整棚受R溝 (スチール t2.6)

対応板厚	クローム	質量	入数
20 mm	3,800/ 組	169g/組	5 組

(左右 各1個 / 組)

※UB−21 は下記の手順で取付ける場合、棚板の前面の掛け位置を確認後、図面のⒶの穴にローターを取付けてください。

推奨締結部品 ※使用する締結部品により UP−40/30 のどちらにも使えます。

45 40

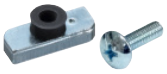

US−404P　TPM4X15

35 30

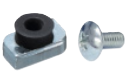

US−304P　TPM4X10

【取付方例】※奥のポールを基準に取付ける場合

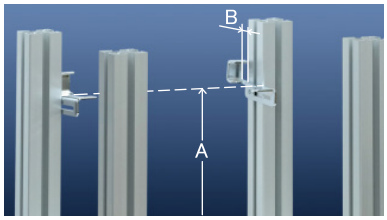

①棚板を取付ける高さ(A)と奥のポールを基準に奥行(B)を決め、仮固定します。

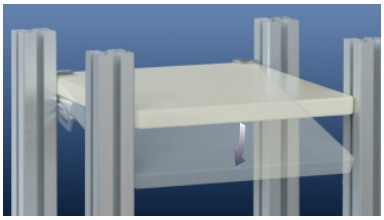

②①で取付けたブラケットに棚板を差し込み角度を調整します。

③棚板の前面に沿わすように手前のブラケットを取付け、全てのねじを増し締めして固定します。

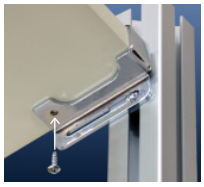

棚板のガタツキが気になる場合は裏からねじで固定してください。

耐荷重参考値 … 30 kgf

UP−404(4 本) に、棚板 (300 × 450mm) を水平に取付けた時

【使用製品】

UB−10…左右2組

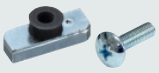

【使用締結部品】

US−404P…4 個

US−TPM4X15…4 本

UB ブラケット 45 40 35 30

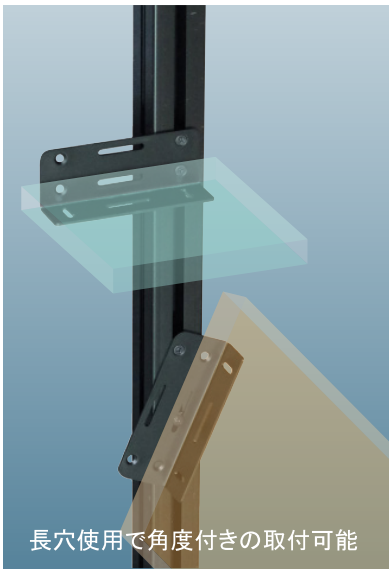

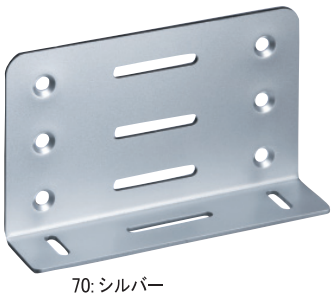

70: シルバー

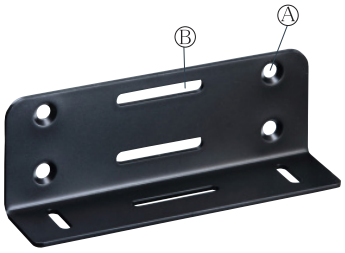

40: 黒艶消

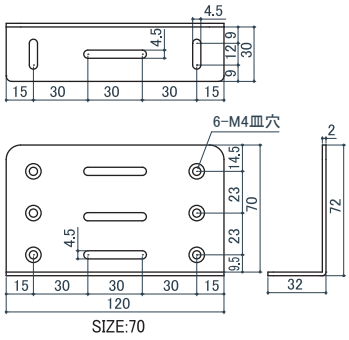

SIZE:70

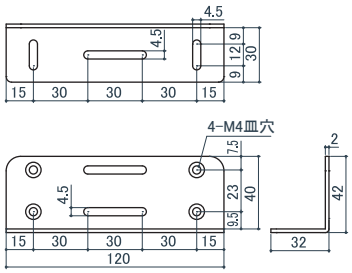

SIZE:40

UB-30 ワイドブラケット

（スチール t2.0/ 焼付塗装）

サイズ	シルバー	黒艶消	質量	入数
70	1,800	1,800	172g	10
40	1,500	1,500	121g	10

推奨締結部品

Ⓐの穴使用時

45 40

US-404P

US-FPM4X15

35 30

US-304P

US-FPM4X10

Ⓑの穴使用時は、トラスねじをお使いください。

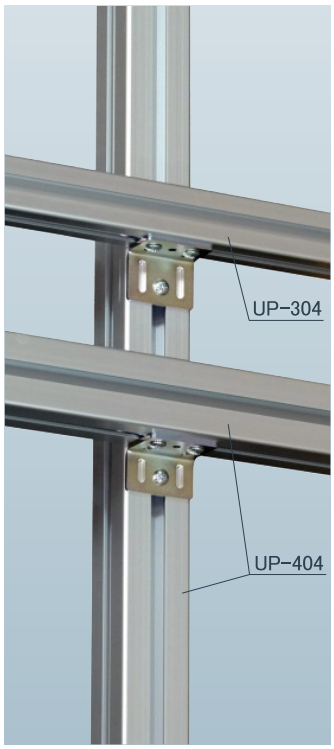

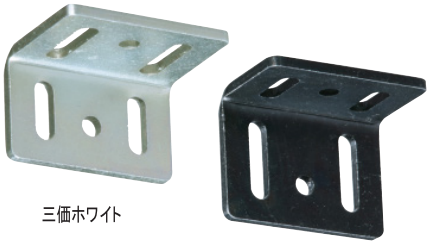

三価ホワイト

三価ブラック

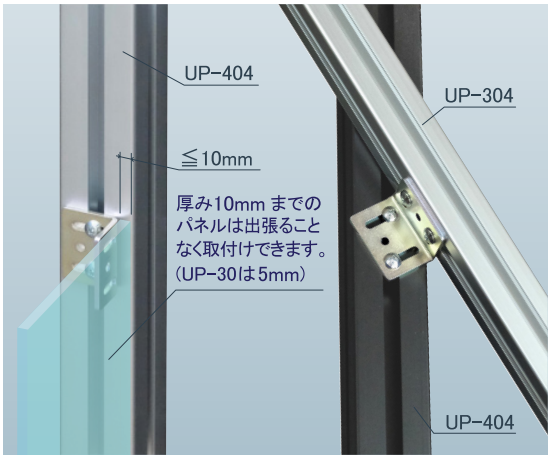

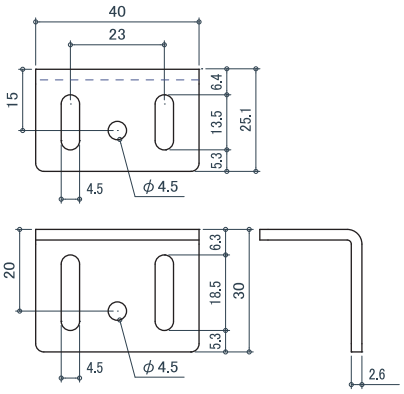

UB-500 L金具長穴（スチール t2.6）

サイズ	三価ホワイト	三価ブラック	質量	入数
40-30	580	580	34g	20

推奨締結部品

45 40

US-404P

US-TPM4X15

35 30

US-304P

US-TPM4X10

UB ブラケット 45 40 35 30

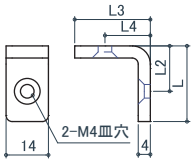

UB-1 L金具1ッ穴（スチール t4.0）

サイズ	L	L2	L3	L4	三価ホワイト	三価ブラック	質量	入数
20	30	20	30	20	360	360	22g	20
20/15	30	20	25	15	360	360	19g	20
15	25	15	25	15	360	360	17g	20
12.5	20	12.5	20	12.5	290	290	12g	20
10	20	10	20	10	290	290	12g	20

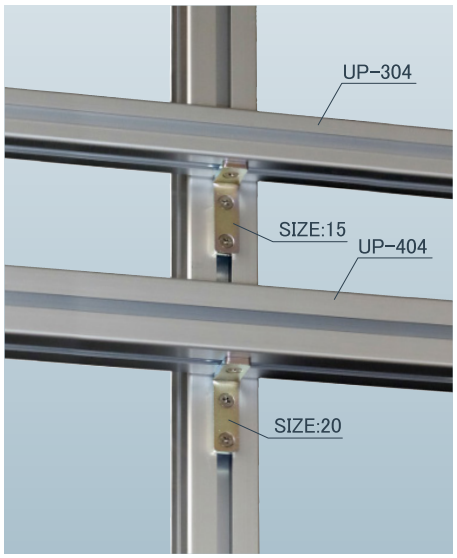

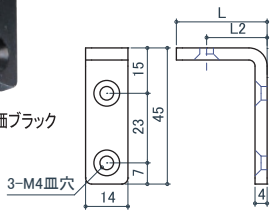

UB-5 L金具2ッ穴（スチール t4.0）

サイズ	L	L2	三価ホワイト	三価ブラック	質量	入数
20	30	20	400	400	28g	20
15	25	15	400	400	25g	20

※ GGSFカタログ参照

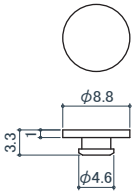

TU-10 ゴムクッション (EPDM)

サイズ	ブラック	入数
9		100

※UB-1 サイズ 10 には
お使いいただけません。

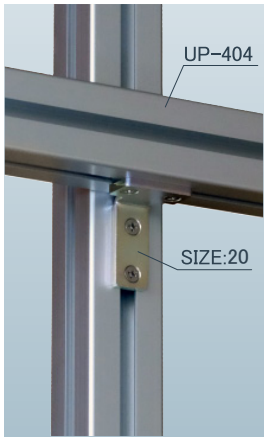

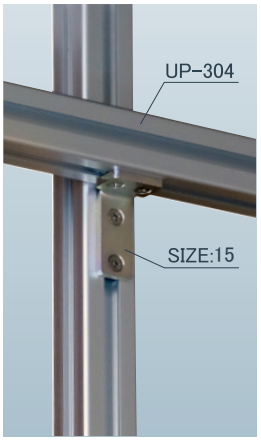

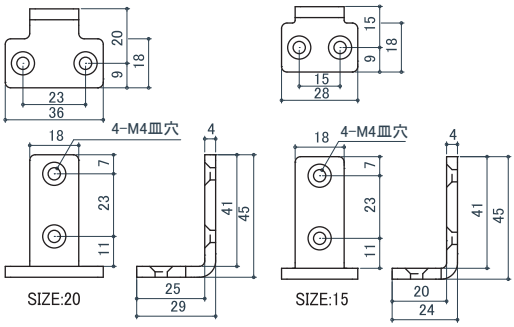

UB-550 クロスブラケット（スチール t4.0）

サイズ	三価ホワイト	三価ブラック	質量	入数
20	530	530	45g	20
15	470	470	37g	20

UB-1/5/550
推奨締結部品

45 40

US-404P
US-FPM4X15

35 30

US-304P
US-FPM4X10

UB 固定L金具・パネル掛

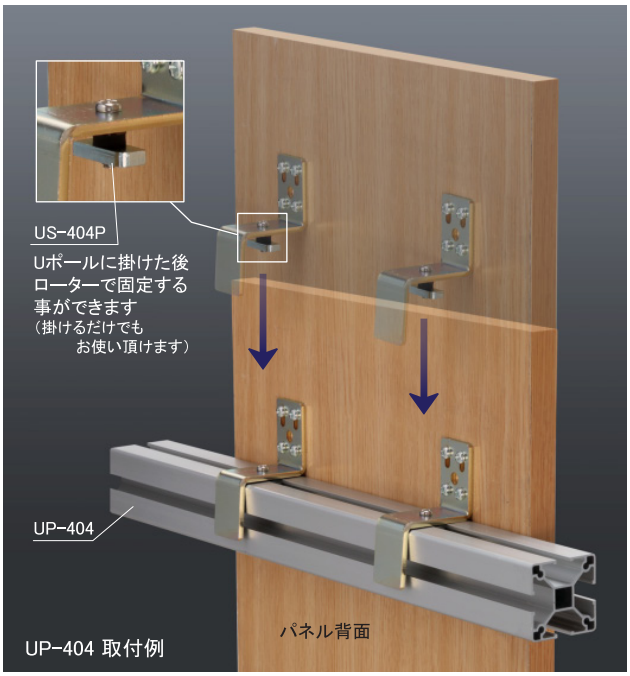

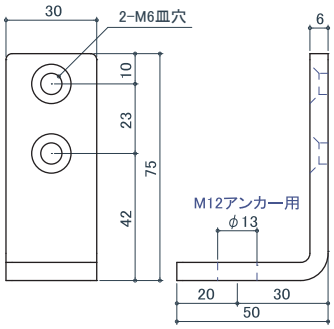

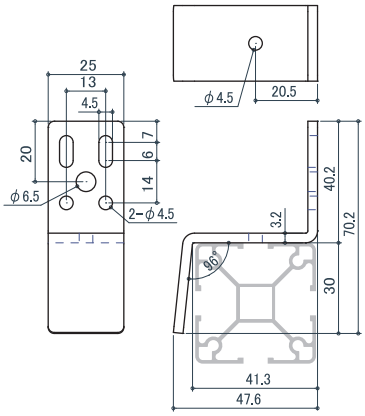

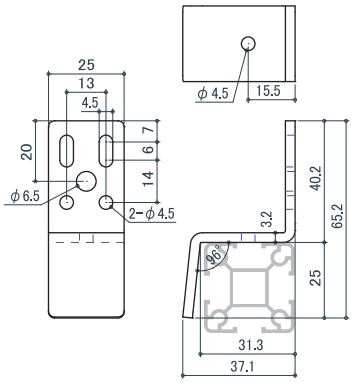

45 40 35 30

UB-800 固定L金具（スチール t6.0）

サイズ	クローム	質量	入数
M6	1,350	151.3g	4

推奨締結部品

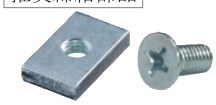

US-46/46P
US-FPM6X15

UB-850 パネル掛（スチール t3.2）

サイズ	三価クロメート	質量	入数
40	1,100	64.2g	10
30	1,050	54.7g	10

推奨締結部品

【サイズ 40 使用時】

US-404P
US-PPM4X15

【サイズ 30 使用時】

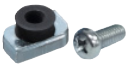

US-304P
US-PPM4X10

UA UL アジャスター・ベースプレート

Uポールカット寸法
天井高 マイナス40㎜

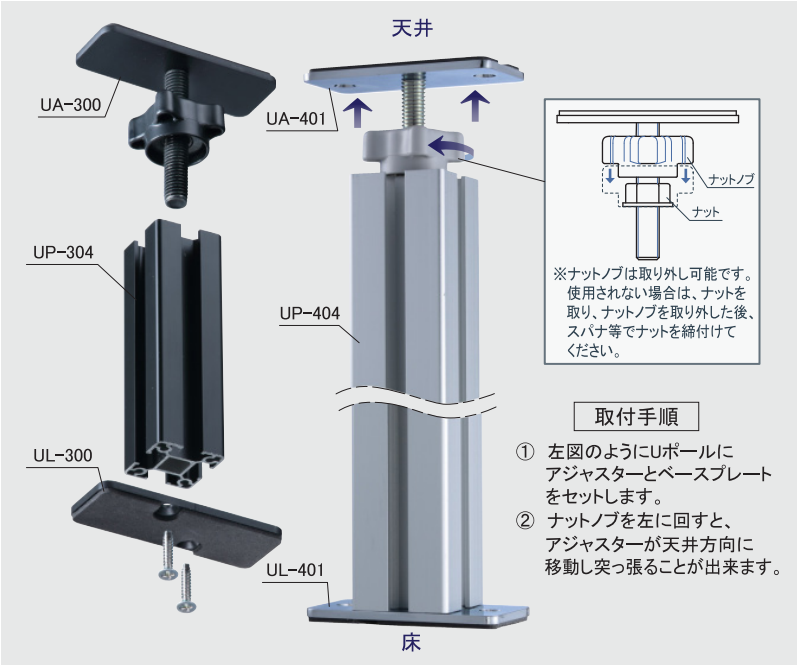

取付手順

① 左図のようにUポールに
アジャスターとベースプレート
をセットします。
② ナットノブを左に回すと、
アジャスターが天井方向に
移動し突っ張ることが出来ます。

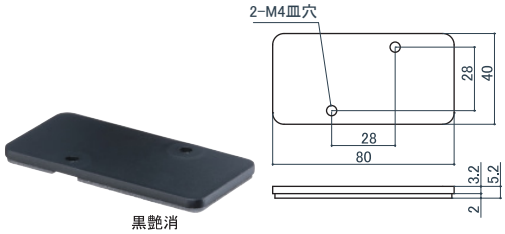

UL-400 ベースプレート（スチール t3.2+PE）

サイズ	クローム	黒艶消	質量	入数
40	750	750	86.5g	10

付属部品：B4×20（2本）
（黒艶消：焼付塗装）

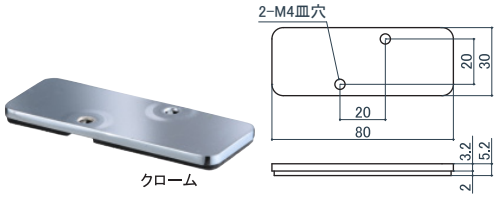

UL-300 ベースプレート（スチール t3.2+PE）

サイズ	クローム	黒艶消	質量	入数
30	750	750	66.4g	10

付属部品：B4×20（2本）
（黒艶消：焼付塗装）

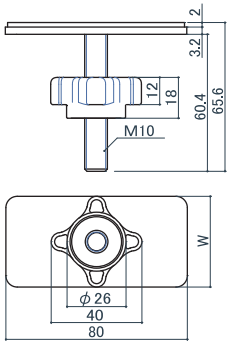

UA-400/300

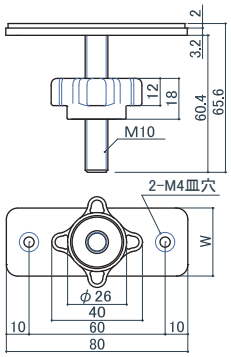

UA-401/301

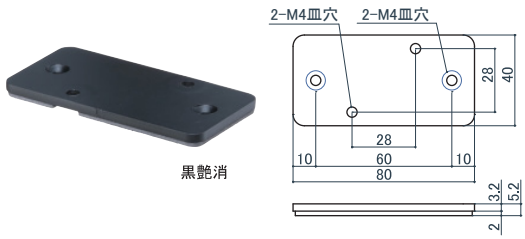

UL-401 ベースプレート（スチール t3.2+PE）

サイズ	クローム	黒艶消	質量	入数
40	750	750	85.4g	10

付属部品：B4×20（2本）、A4×30（2本）
（黒艶消：焼付塗装）

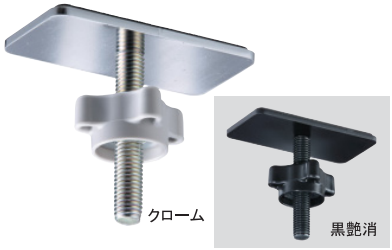

UA-400 アジャスター
（スチール t3.2+PE+ABS/M10）

サイズ(W)	クローム	黒艶消	質量	入数
40	900	900	130.5g	10

（黒艶消：焼付塗装）

UA-401 アジャスター
（スチール t3.2+PE+ABS/M10）

サイズ(W)	クローム	黒艶消	質量	入数
40	900	900	132.9g	10

付属部品：A4×30（2本）
（黒艶消：焼付塗装）

UA-300 アジャスター
（スチール t3.2+PE+ABS/M10）

サイズ(W)	クローム	黒艶消	質量	入数
30	900	900	109.9g	10

（黒艶消：焼付塗装）

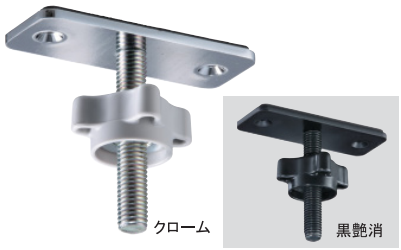

UA-301 アジャスター
（スチール t3.2+PE+ABS/M10）

サイズ(W)	クローム	黒艶消	質量	入数
30	900	900	112.7g	10

付属部品：A4×30（2本）
（黒艶消：焼付塗装）

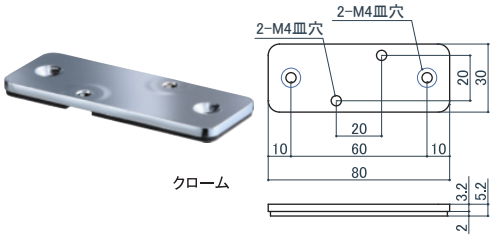

UL-301 ベースプレート（スチール t3.2+PE）

サイズ	クローム	黒艶消	質量	入数
30	750	750	64.4g	10

付属部品：B4×20（2本）、A4×30（2本）
（黒艶消：焼付塗装）

UA UL アジャスター・ソケット・パッド

Uポールカット寸法
天井高 マイナス40㎜

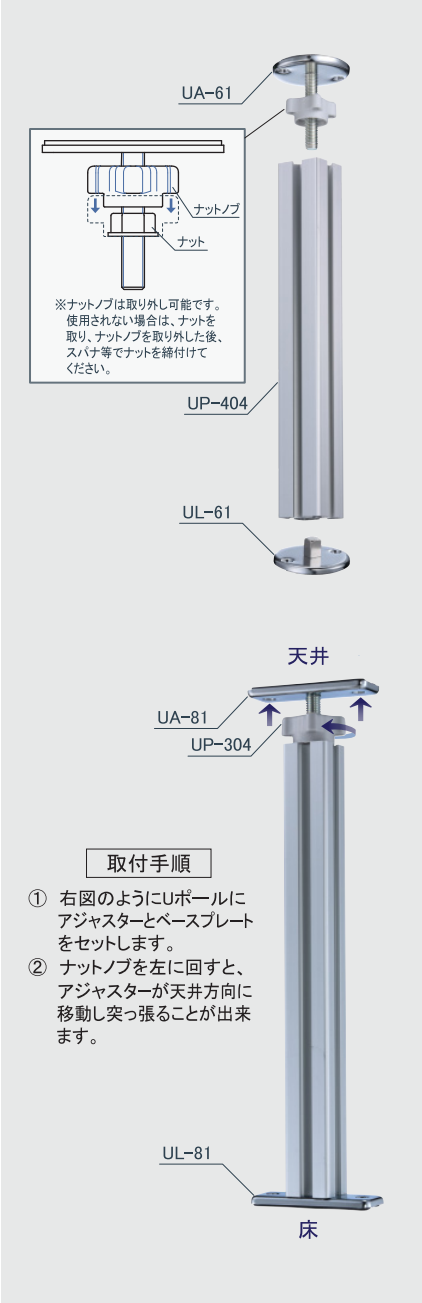

取付手順

① 右図のようにUポールにアジャスターとベースプレートをセットします。
② ナットノブを左に回すと、アジャスターが天井方向に移動し突っ張ることが出来ます。

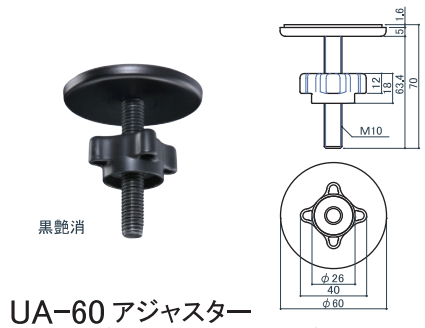

UA-60 アジャスター
（スチール +PE+ABS/M10）

サイズ	クローム	黒艶消	質量	入数
M10	900	900	92.9g	10

（黒艶消：焼付塗装）

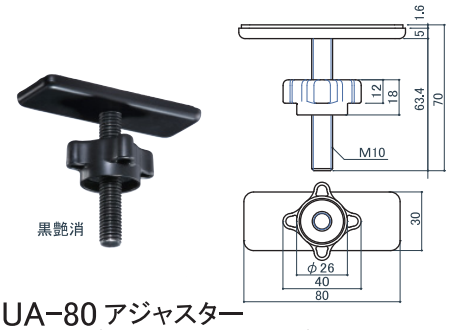

UA-80 アジャスター
（スチール +PE+ABS/M10）

サイズ	クローム	黒艶消	質量	入数
M10	900	900	87.0g	10

（黒艶消：焼付塗装）

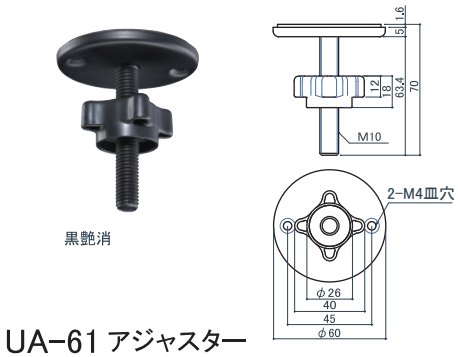

UA-61 アジャスター
（スチール +PE+ABS/M10）

サイズ	クローム	黒艶消	質量	入数
M10	900	900	92.7g	10

（黒艶消：焼付塗装）
付属部品：A4×30（2本）

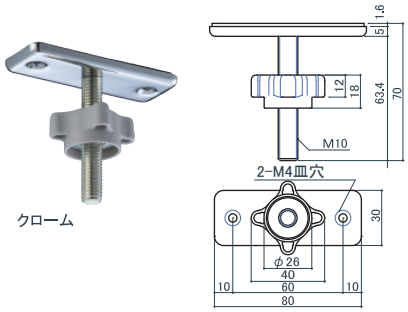

UA-81 アジャスター
（スチール +PE+ABS/M10）

サイズ	クローム	黒艶消	質量	入数
M10	900	900	86.8g	10

（黒艶消：焼付塗装）
付属部品：A4×30（2本）

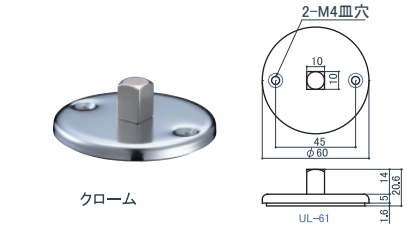

UL-61 ソケット（スチール +PE）

サイズ	クローム	黒艶消	質量	入数
□10	850	850	53.3g	10

（黒艶消：焼付塗装）
付属部品：A4×30（2本）

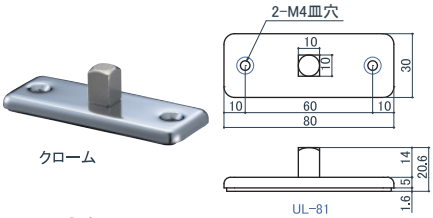

UL-81 ソケット（スチール +PE）

サイズ	クローム	黒艶消	質量	入数
□10	850	850	47.8g	10

（黒艶消：焼付塗装）
付属部品：A4×30（2本）

高機能ウレタンフォーム
振動吸収性　非汚染性　すべり止めに優れた効果を発揮します。

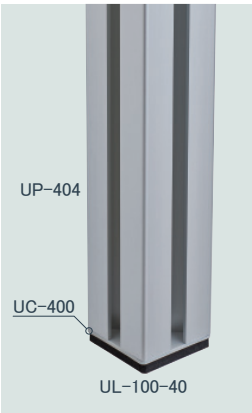

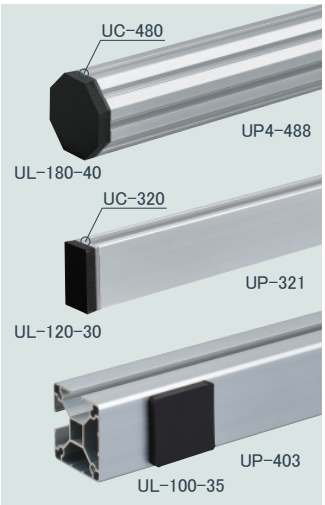

端面に貼り付けるときはUCエンドキャップを取り付けてからご使用ください。
側面に貼り付けるときはポールのサイズより5mm小さいサイズ（UP4-204の時はサイズ17）をご使用ください。

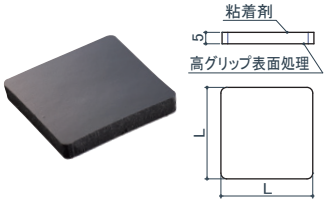

UL-100 フットパッド
（ウレタンフォーム）

サイズ（L）	黒	質量	入数
45	180	5.9g	50
40	150	4.6g	50
35	130	3.4g	50
30	110	2.6g	50
25	100	1.8g	50
20	90	1.2g	50
17	85	1.0g	50

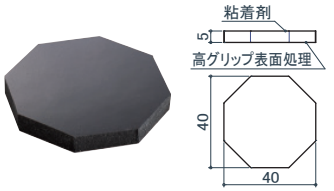

UL-180 フットパッド
（ウレタンフォーム）

サイズ	黒	質量	入数
40	170	3.9g	50

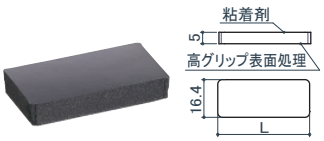

UL-120 フットパッド
（ウレタンフォーム）

サイズ（L）	黒	質量	入数
40	100	1.8g	50
30	95	1.4g	50

UA キャスター・アジャスター

M10 Uポール端面に取付

M8 Uポール溝に取付

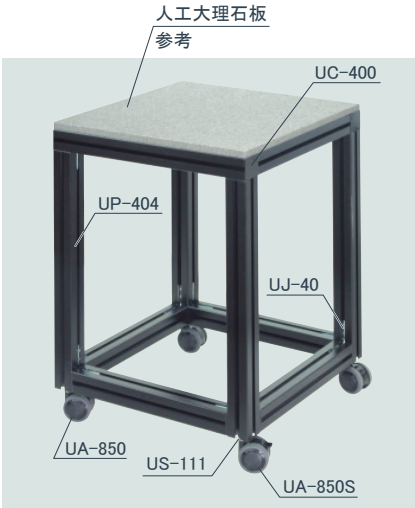

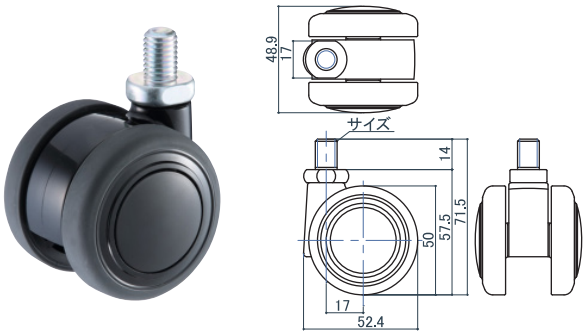

UA-850 キャスター
（スチール＋ナイロン＋ポリウレタン）

サイズ	ブラック	質量	入数
M10	1,950	116g	10
M8	1,950	113g	10

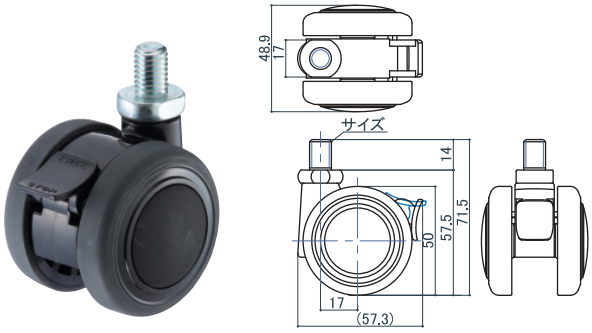

UA-850S キャスター（ストッパー付）
（スチール＋ナイロン＋ポリウレタン）

サイズ	ブラック	質量	入数
M10	2,300	121g	10
M8	2,300	118g	10

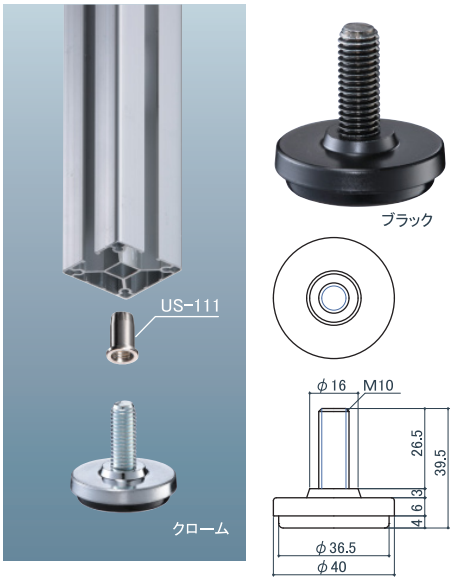

UA-840 アジャスター
（スチール＋亜鉛合金＋ポリウレタン）

サイズ	クローム	ブラック	質量	入数
M10	1,050	1,200	58.5g	40

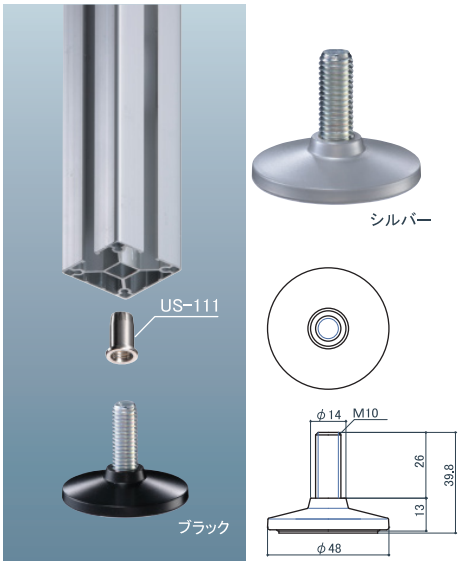

UA-848 アジャスター
（スチール＋ABS）

サイズ	シルバー	ブラック	質量	入数
M10	590	470	30.4g	40

UA-808 アジャスター
（スチール＋ABS）

サイズ	ブラック	質量	入数
M8	350	24.0g	40

UE エンドプレート

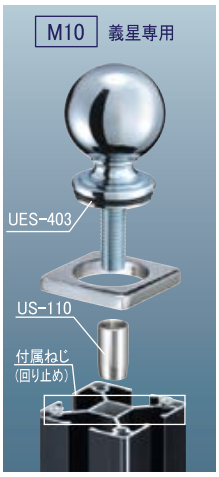

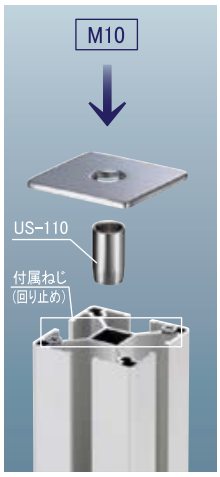

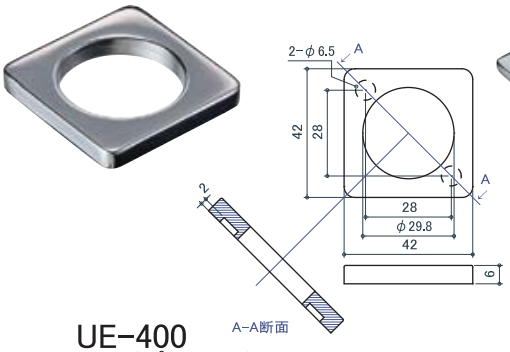

UE-400
エンドプレート義星用
(ステンレス /B4×20D6(2 本))

サイズ	鏡面	質量	入数
40	1,550	47.6g	20

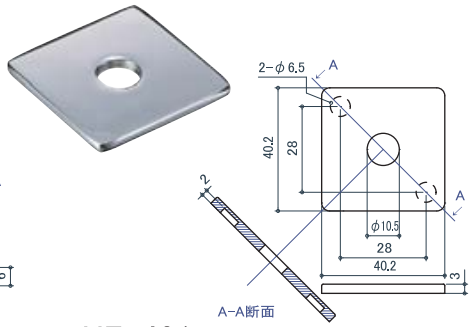

UE-401
エンドプレートM10 用
(ステンレス /B4×20D6(2 本))

サイズ	鏡面	質量	入数
40	1,350	35.6g	20

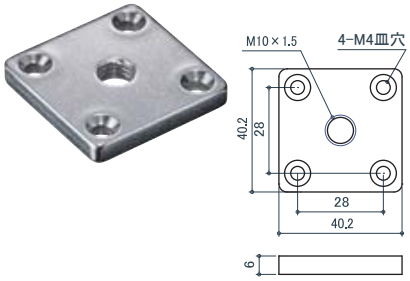

UE-402
エンドプレートM10
(ステンレス /B4×20(4 本))

サイズ	ソフトミラー	質量	入数
40	890	70.3g	20

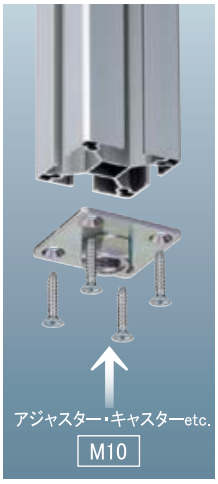

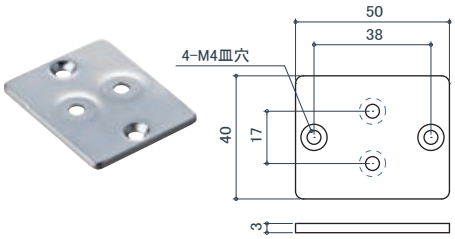

UE-425　UP-425,UP4-425用
マウントベース ハカマ用
(ステンレス/B4×20(2本))

サイズ	ソフトミラー	質量	入数
40	880	43.0g	20

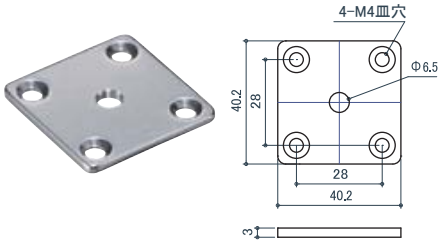

UE-403
エンドプレートM6用
(ステンレス /B4×20(4 本))

サイズ	ソフトミラー	質量	入数
40	780	38.7g	20

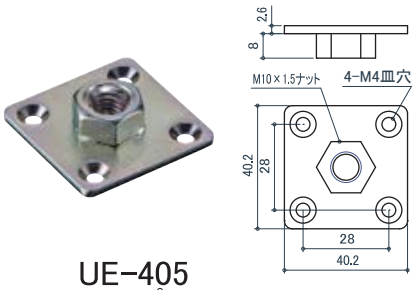

UE-405
ナットプレートM10
(スチール /B4×20(4 本))

サイズ	三価ホワイト	質量	入数
40	530	44.4g	20

UE エンドプレート

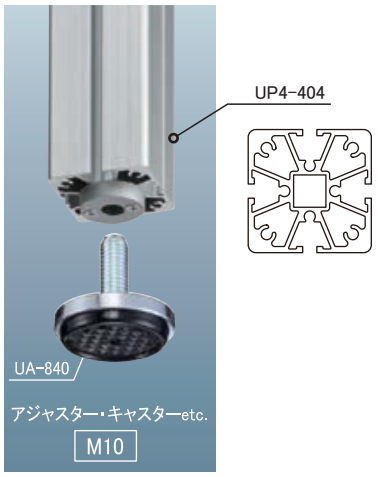

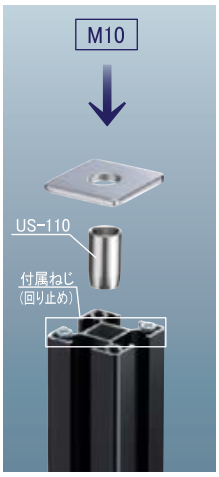

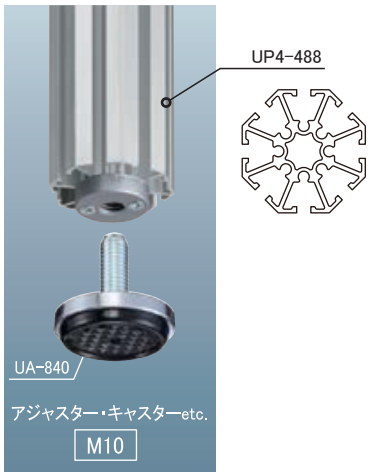

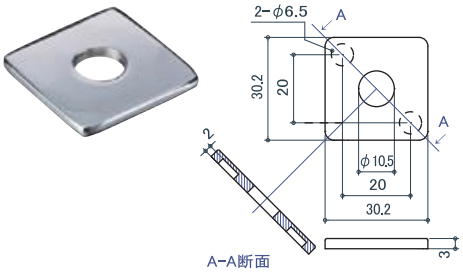

UE-301
エンドプレートM10 用
(ステンレス /B4×20D6(2 本))

サイズ	鏡面	質量	入数
30	1,250	19.9g	20

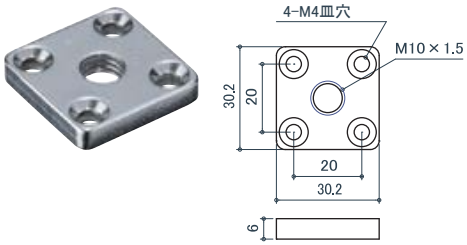

UE-302
エンドプレートM10
(ステンレス /B4×20(4 本))

サイズ	ソフトミラー	質量	入数
30	780	39.1g	20

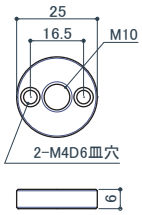

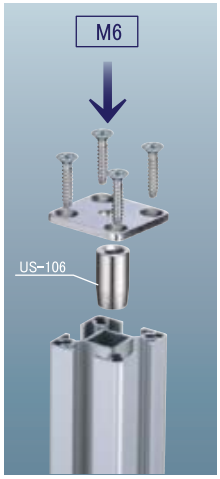

UE-1010
エンドプレートM10
(アルミ/B4×20(D6)(2本))

サイズ	シルバー	質量	入数
40	550	8.8g	50

(アルマイト仕上)

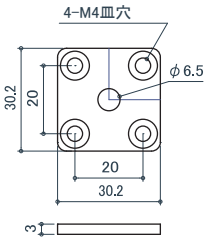

UE-303
エンドプレートM6用
(ステンレス /B4×20(4 本))

サイズ	ソフトミラー	質量	入数
30	680	23.7g	20

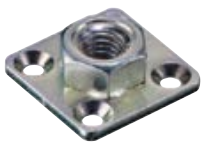

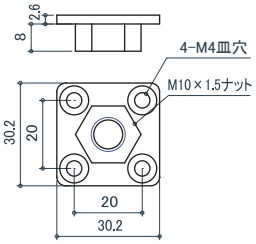

UE-305
ナットプレート M10
(スチール /B4×20(4 本))

サイズ	三価ホワイト	質量	入数
30	470	30.2g	20

UE マウントベース・エンドプレート

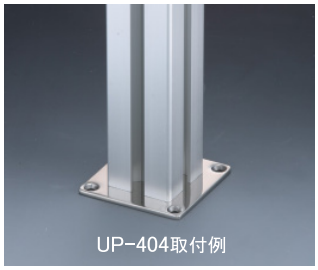

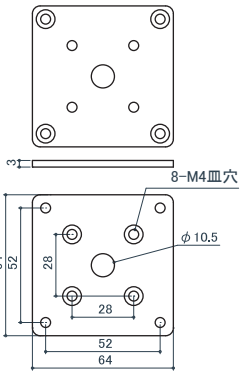

UE-410 マウントベース
（ステンレス /B4×20(4 本 ））

サイズ	鏡面	質量	入数
40	1,700	90.3g	20

※UP-45 にも使えます。

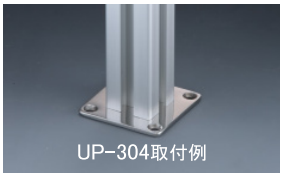

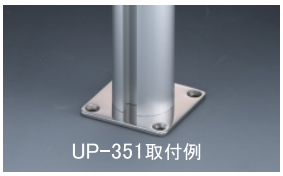

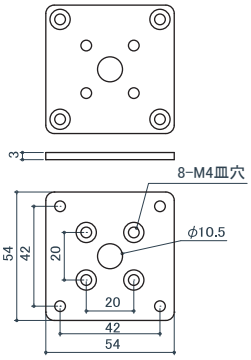

UE-310 マウントベース
（ステンレス /B4×20(4 本 ））

サイズ	鏡面	質量	入数
30	1,650	64.5g	20

※UP-35にも使えます。

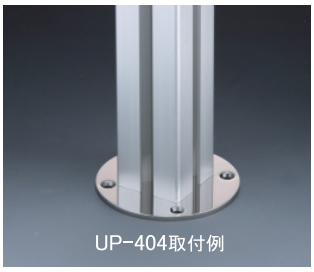

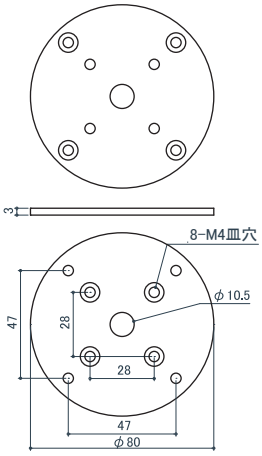

UE-450 マウントベース
（ステンレス /B4×20(4 本 ））

サイズ	鏡面	質量	入数
40	2,980	113g	10

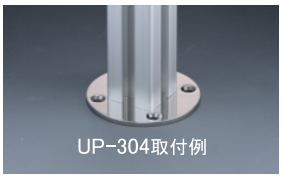

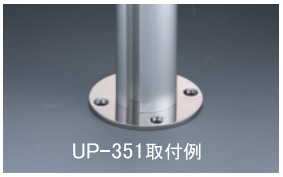

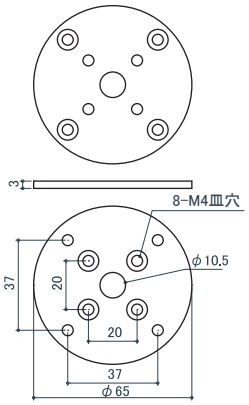

UE-350 マウントベース
（ステンレス /B4×20(4 本 ））

サイズ	鏡面	質量	入数
30	2,380	74.1g	10

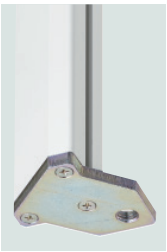

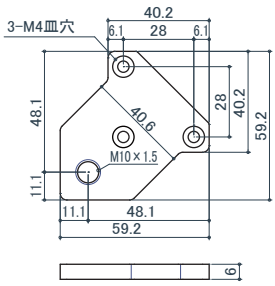

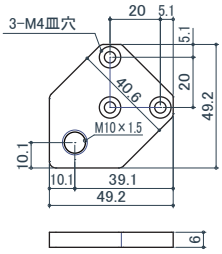

UP-432/433対応
UE-433 三角エンドプレート
(スチールt6.0/B4×30(3本))

サイズ	三価ホワイト	三価ブラック	質量	入数
40	1,850	1,850	102.8g	10

UP-332/333対応
UE-333 三角エンドプレート
(スチールt6.0/B4×30(3本))

サイズ	三価ホワイト	三価ブラック	質量	入数
40	1,750	1,750	80.4g	10

UE アンカーベース・エンドプレート

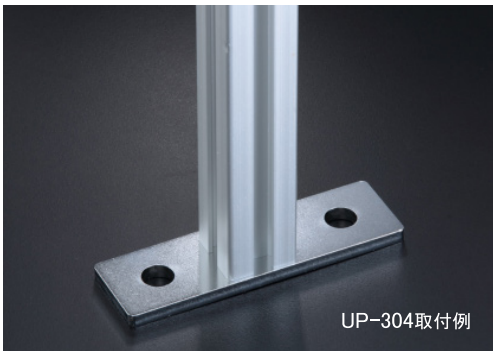

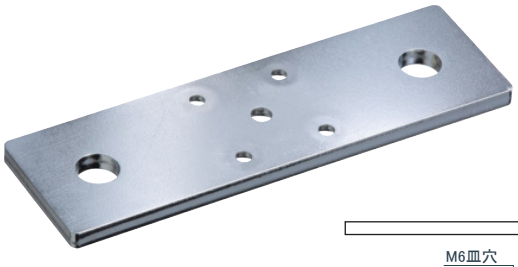

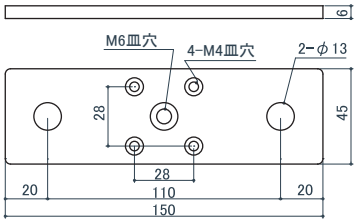

UE-420 アンカーベース
（スチール t6.0/B4×30(4 本)）

サイズ	クローム	質量	入数
40	1,250	303.5g	10

※UP-45 にも使えます。

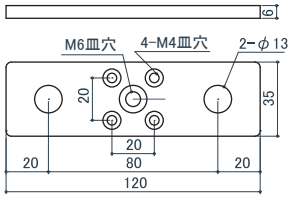

UE-320 アンカーベース
（スチール t6.0/B4×30(4 本)）

サイズ	クローム	質量	入数
30	1,100	184.5g	10

※UP-35にも使えます。

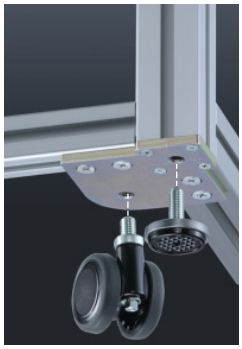

※M10のアジャスター・キャスター等の取付可能。用途に合わせて、内側か外側のねじ穴を選んでお使いください。

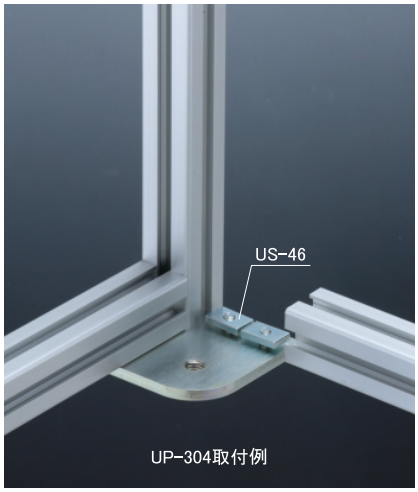

※M10のアジャスター・キャスター等の取付可能。用途に合わせて、内側か外側のねじ穴を選んでお使いください。

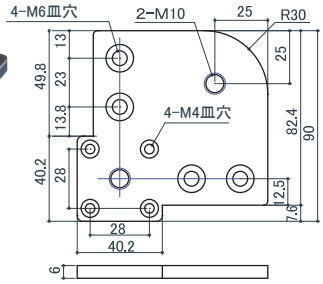

40 40×30

UE-430 コーナーエンドプレート
（スチール t6.0/B4×30(4 本)）

サイズ	三価ホワイト	三価ブラック	質量	入数
40	4,250	4,250	324g	8

推奨締結部品

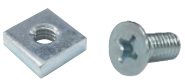

US-NS13.5X4.5 M6
US-FPM6X14

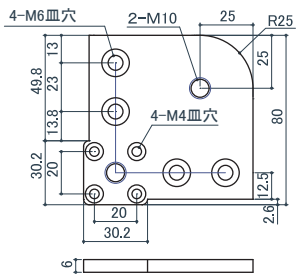

30

UE-330 コーナーエンドプレート
（スチール t6.0/B4×30(4 本)）

サイズ	三価ホワイト	三価ブラック	質量	入数
30	4,050	4,050	203g	8

推奨締結部品

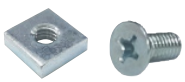

US-NS13.5X4.5 M6
US-FPM6X14

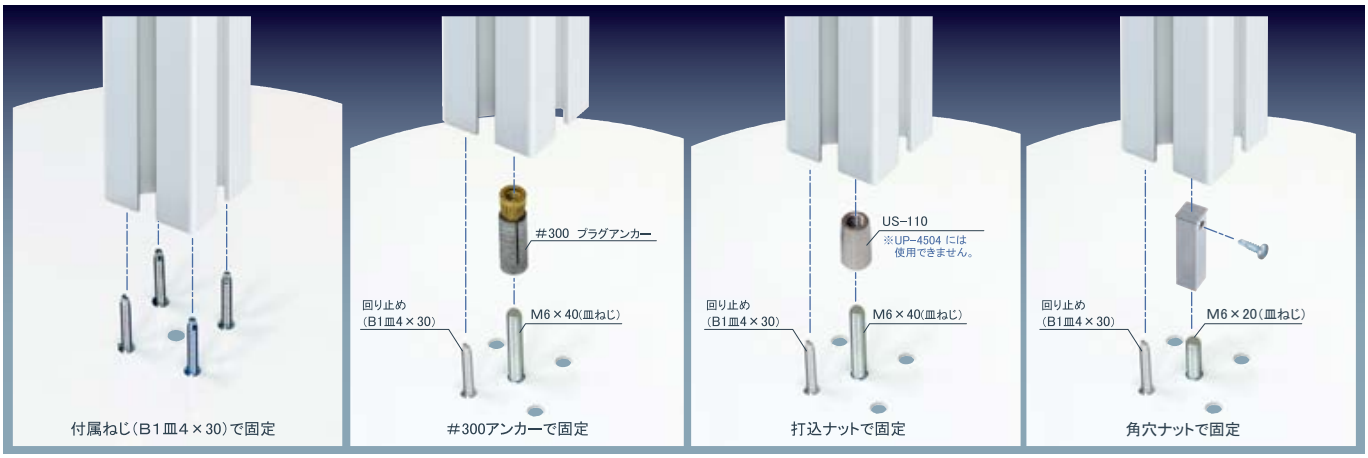

UP-40/45専用

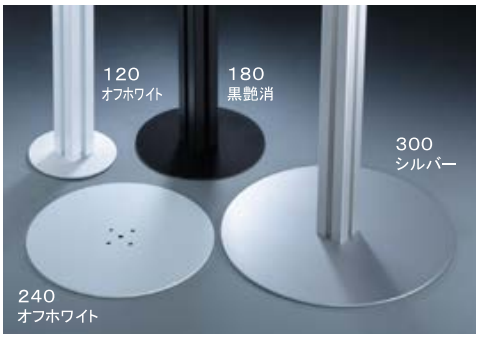

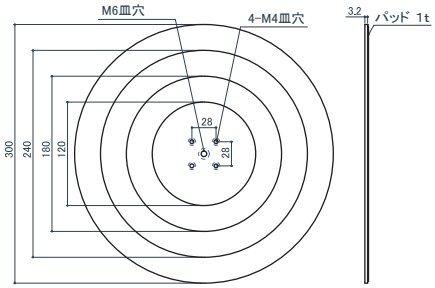

UZ-400 丸座

(スチールt3.2+オレフィン系樹脂)

サイズ	シルバー	黒艶消	オフホワイト	質量	入数
300	6,500	6,500	6,500	1,733g	1
240	5,500	5,500	5,500	1,108g	1
180	3,700	3,700	3,700	617g	1
120	2,400	2,400	2,400	273g	1

付属部品 :B1 皿 4×30(4 本)　(焼付塗装)

UZ-420 UP-40/45用　UZ-320 UP-30/35用

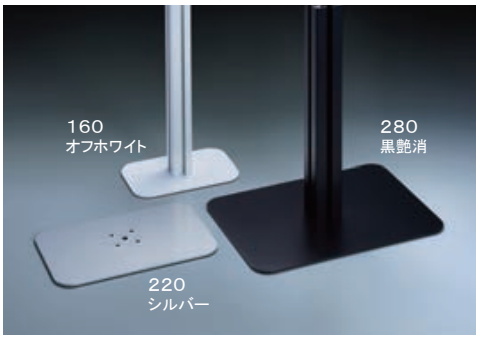

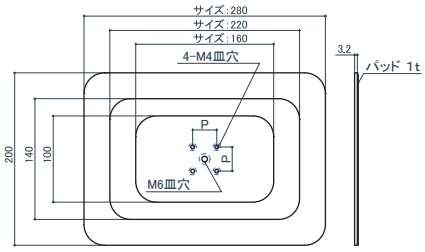

UZ-420 P=28 / UZ-320 P=20

UZ-420 長角座
UZ-320 長角座

(スチールt3.2+オレフィン系樹脂)

サイズ	シルバー	黒艶消	オフホワイト	質量	入数
280	5,900	5,900	5,900	1,363g	1
220	4,500	4,500	4,500	727g	1
160	2,950	2,950	2,950	381g	1

付属部品 :B1 皿 4×30(4 本)　(焼付塗装)

UP-40/45専用

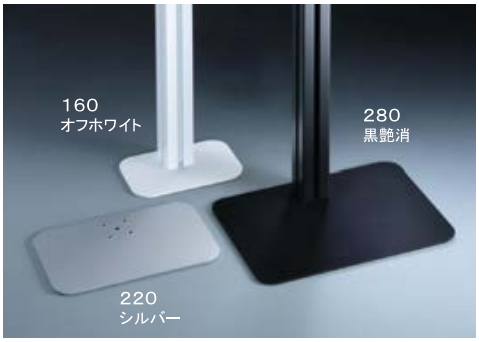

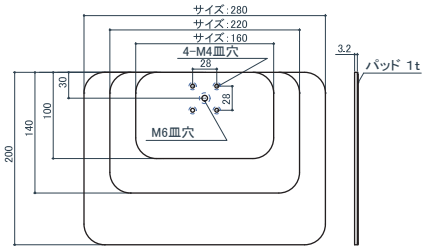

UZ-421 長角座

(スチールt3.2+オレフィン系樹脂)

サイズ	シルバー	黒艶消	オフホワイト	質量	入数
280	5,900	5,900	5,900	1,363g	1
220	4,500	4,500	4,500	727g	1
160	2,950	2,950	2,950	381g	1

付属部品 :B1 皿 4×30(4 本)　(焼付塗装)

UP-40/45専用

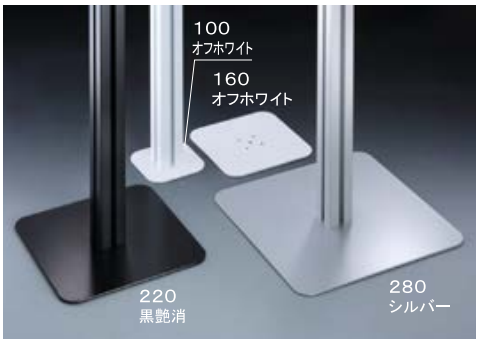

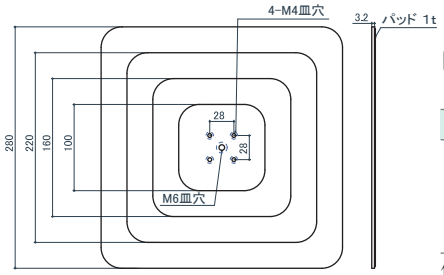

UZ-410 角座

(スチールt3.2+オレフィン系樹脂)

サイズ	シルバー	黒艶消	オフホワイト	質量	入数
280	6,300	6,300	6,300	1,934g	1
220	5,300	5,300	5,300	1,167g	1
160	3,500	3,500	3,500	613g	1
100	2,250	2,250	2,250	230g	1

付属部品 :B1 皿 4×30(4 本)　(焼付塗装)

UP-40/45専用

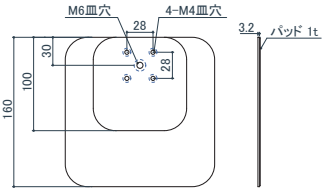

UZ-411 角座

(スチール3.2t+オレフィン系樹脂)

サイズ	シルバー	黒艶消	オフホワイト	質量	入数
160	3,500	3,500	3,500	613g	10
100	2,250	2,250	2,250	230g	10

付属部品：B1 皿 4×30（4 本）　(焼付塗装)

UP-40/45専用

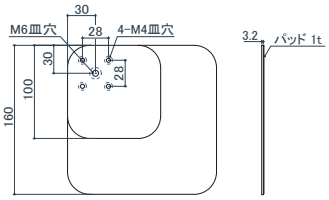

UZ-412 角座

(スチール3.2t+オレフィン系樹脂)

サイズ	シルバー	黒艶消	オフホワイト	質量	入数
160	3,500	3,500	3,500	613g	10
100	2,250	2,250	2,250	230g	10

付属部品：B1 皿 4×30（4 本）　(焼付塗装)

UP-40/45専用

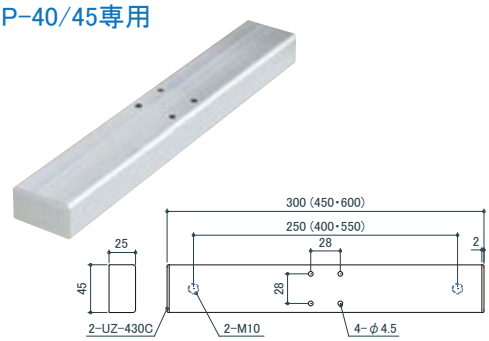

UZ-430 アルミ異形長座

PAT.
(A6063S-T5+ABS)

サイズ	シルバー(B2)	黒艶消	オフホワイト	質量	入数
600	7,000	7,800	7,800	573.0g	10
450	6,000	6,600	6,600	432.0g	10
300	5,400	5,750	5,750	290.5g	10

付属部品：B1 皿 4×30（4 本）

UP-30/35専用

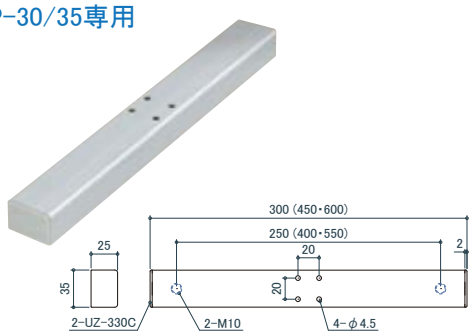

UZ-330 アルミ異形長座

PAT.
(A6063S-T5+ABS)

サイズ	シルバー(B2)	黒艶消	オフホワイト	質量	入数
600	6,300	6,950	6,950	470.0g	10
450	5,500	5,950	5,950	346.5g	10
300	5,000	5,300	5,300	239.0g	10

付属部品：B1 皿 4×30（4 本）

UP-40/45専用

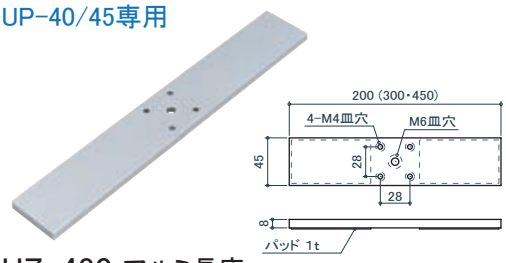

UZ-480 アルミ長座

(A6063S-T5+オレフィン系樹脂)

サイズ	シルバー	黒艶消	オフホワイト	質量	入数
450	3,250	3,250	3,250	441.5g	10
300	2,400	2,400	2,400	302.6g	10
200	1,950	1,950	1,950	203.0g	10

付属部品：B1 皿 4×30（4 本）　(焼付塗装)

UP-30/35専用

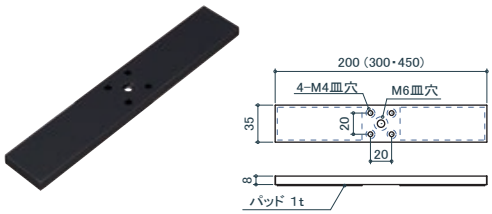

UZ-380 アルミ長座

(A6063S-T5+オレフィン系樹脂)

サイズ	シルバー	黒艶消	オフホワイト	質量	入数
450	2,700	2,700	2,700	347.0g	10
300	2,050	2,050	2,050	235.5g	10
200	1,700	1,700	1,700	158.2g	10

付属部品：B1 皿 4×30（4 本）　(焼付塗装)

UP-425/UP4-425専用

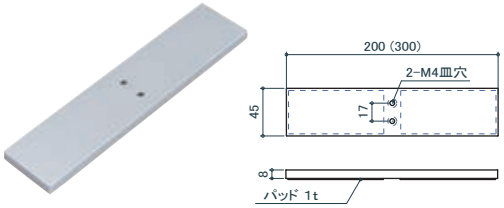

UZ-180 アルミ長座

(A6063S-T5+オレフィン系樹脂)

サイズ	シルバー	黒艶消	オフホワイト	質量	入数
300	2,250	2,250	2,250	300.0g	10
200	1,750	1,750	1,750	200.5g	10

付属部品：B1 皿 4×30（2 本）　(焼付塗装)

UP4-20専用

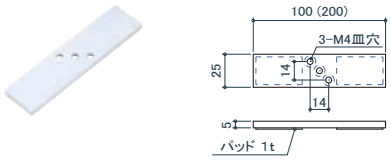

UZ-250 アルミ長座

(A6063S-T5+オレフィン系樹脂)

サイズ	シルバー	黒艶消	オフホワイト	質量	入数
200	1,150	1,150	1,150	74.3g	10
100	800	800	800	39.9g	10

付属部品：B1 皿 4×20（2 本）　(焼付塗装)

UH 開き扉用ハカマ丁番

開き扉取付例

（表側）

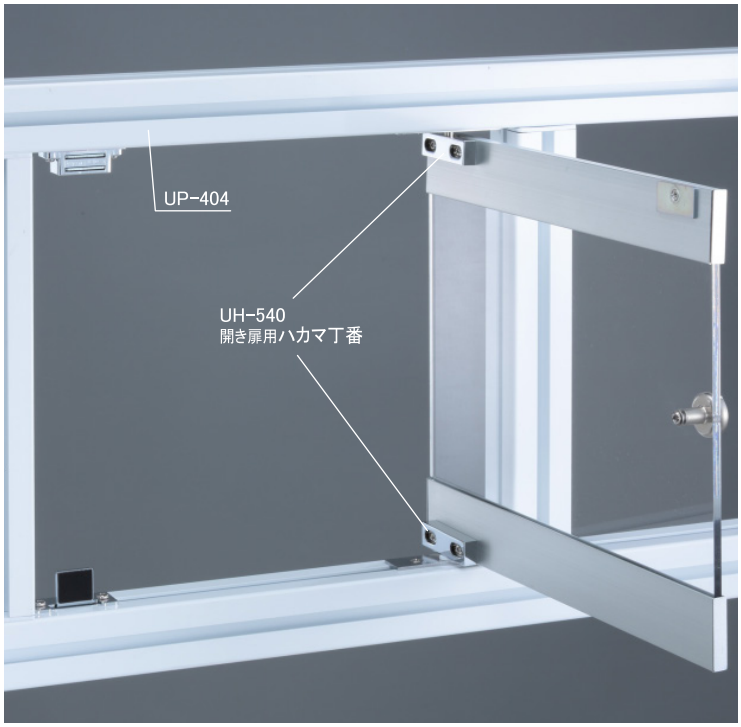

（裏側）

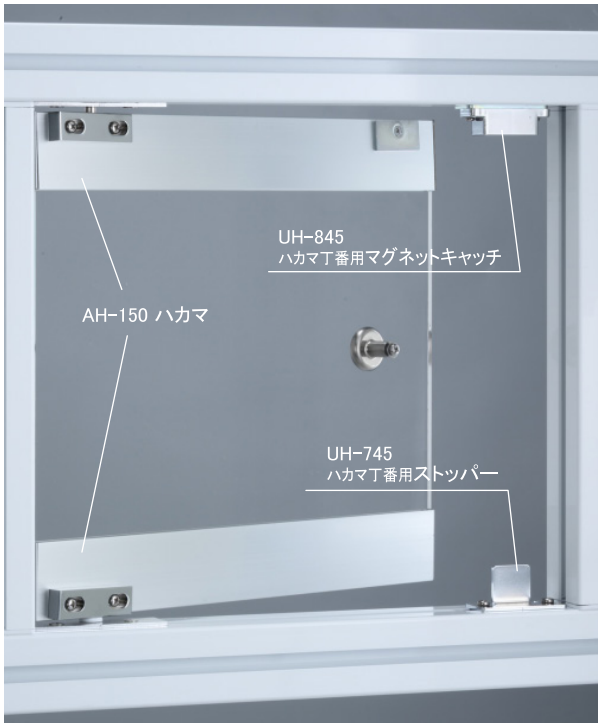

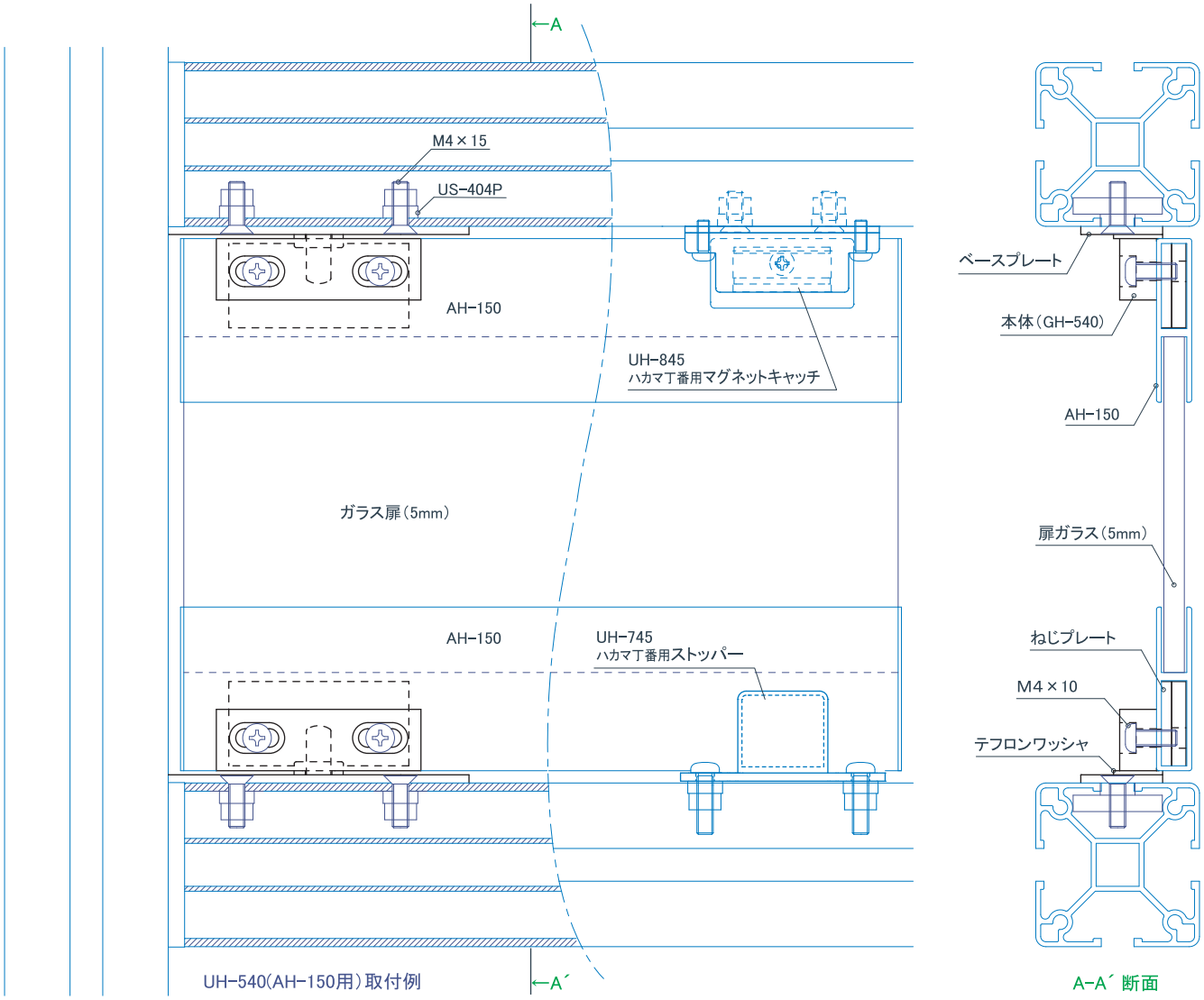

UH-540(AH-150用）取付例

A-A´ 断面

UH 開き扉用ハカマ丁番

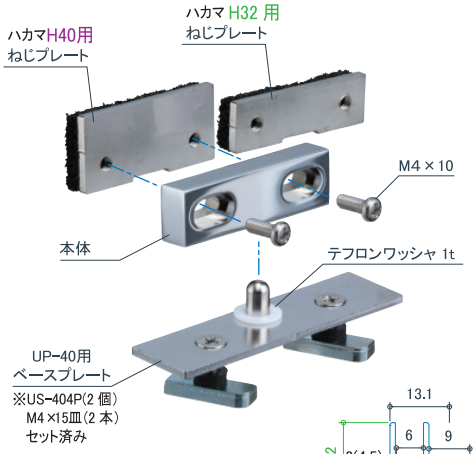

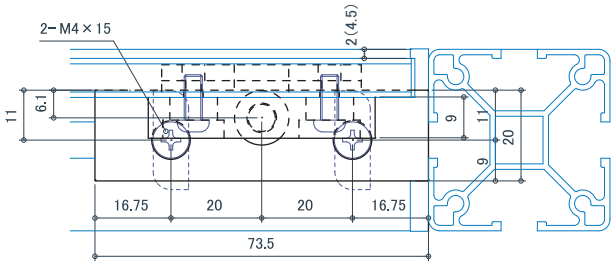

付属部品：M4×10 ナベ(2 本)
テフロンワッシャ 1t(1 枚)

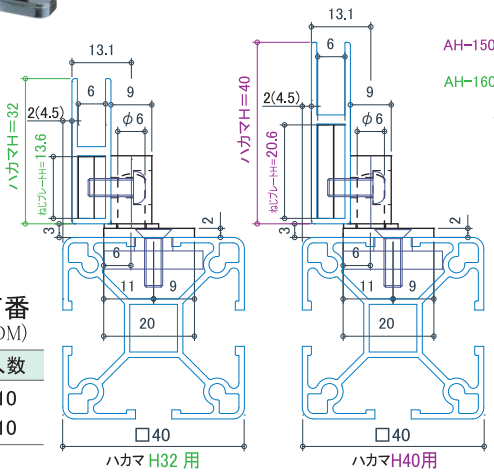

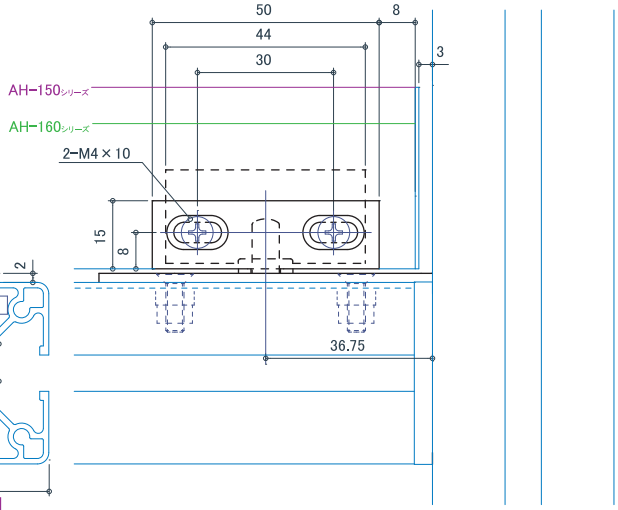

※(　)寸法は UP-45 使用時

45 40 左右兼用

UH-540 開き扉用ハカマ丁番

(真チュウ+ステンレス+スチール +EPDM)

ハカマ高さ(H)	クローム	質量	入数
H40 用	2,950	98.5g	10
H32 用	2,950	92.6g	10

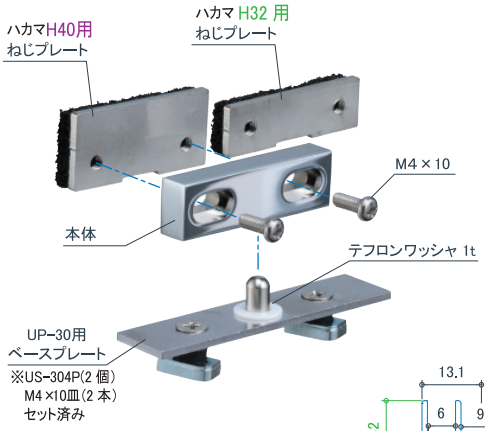

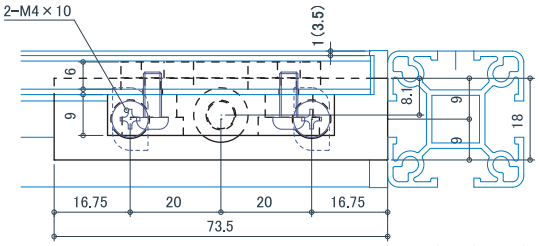

付属部品：M4×10 ナベ(2 本)
テフロンワッシャ 1t(1 枚)

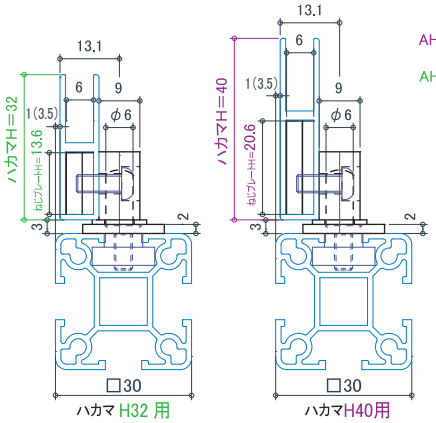

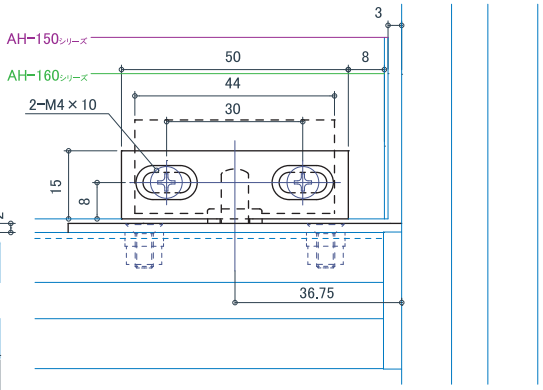

※(　)寸法はUP-35使用時

35 30 左右兼用

UH-530 開き扉用ハカマ丁番

(真チュウ+ステンレス+スチール +EPDM)

ハカマ高さ(H)	クローム	質量	入数
H40 用	2,950	91.8g	10
H32 用	2,950	85.8g	10

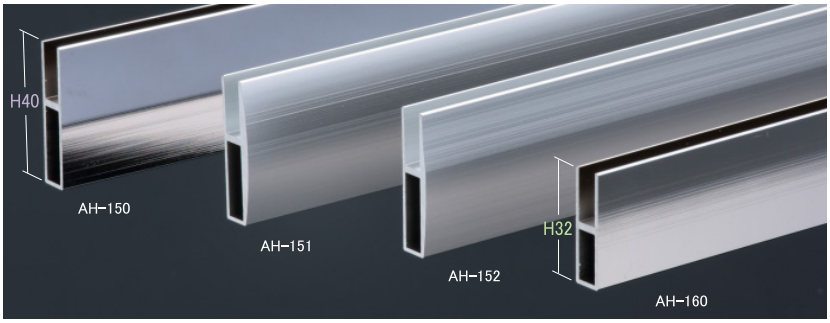

※ハカマの詳細は G GSFカタログをご覧ください。

ハカマ高さ(H)	40			32
仕上 ＼ 品番	AH-150	AH-151	AH-152	AH-160
B2 アルマイト クローム				

UH ハカマ丁番用マグネットキャッチ

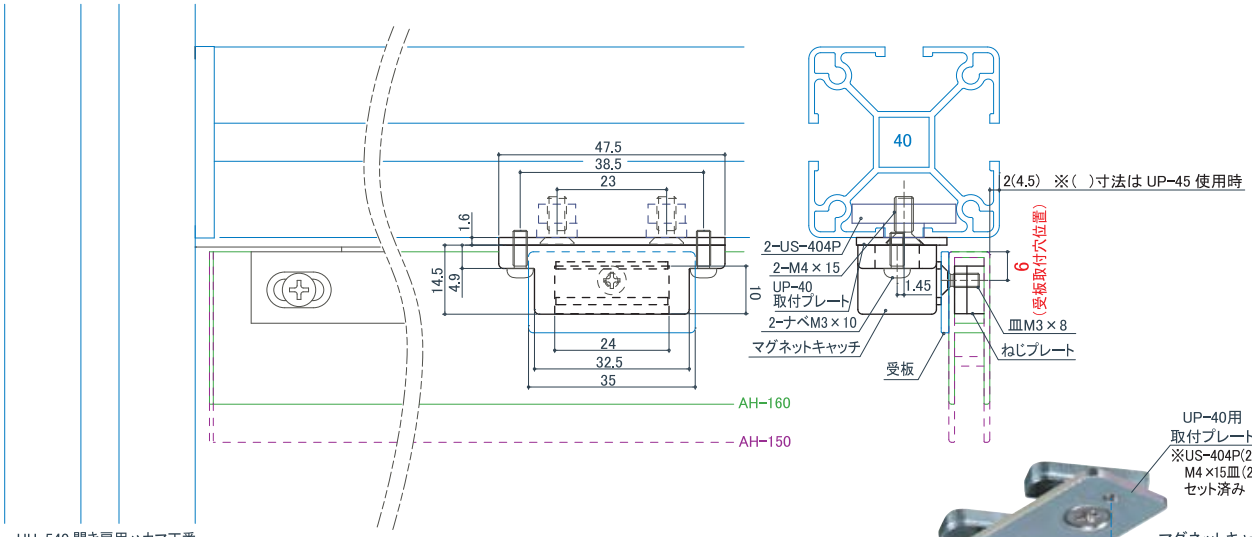

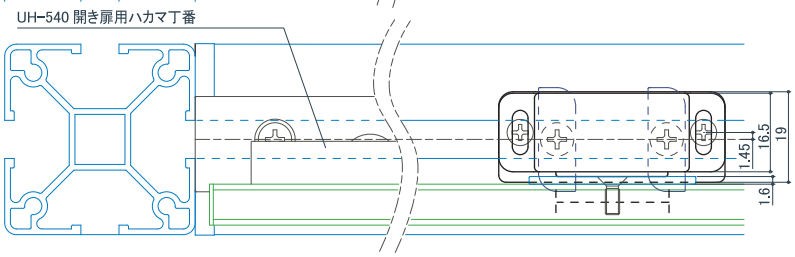

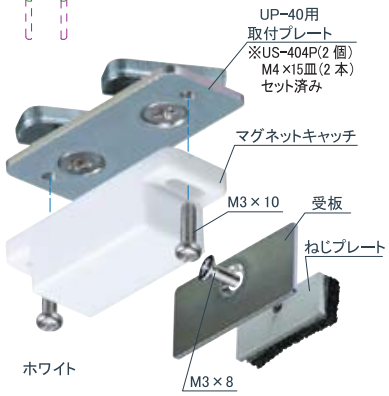

※取付例は「開き扉取付けイメージ」

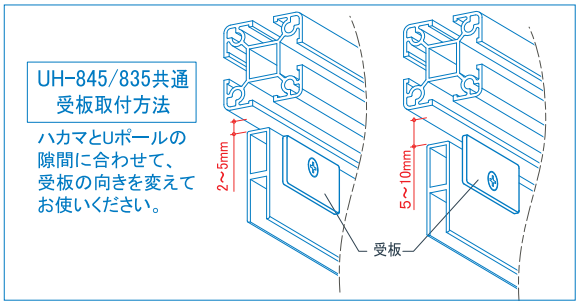

45 40 左右兼用

UH-845 ハカマ丁番用マグネットキャッチ

(PS+ スチール)

サイズ	ホワイト	ブラック	クローム	質量	入数
40	1,645	1,645	1,720	52.6g	10

付属部品：US-404P(2 個),M4×15(2 本)セット済み
ナベ M3×10(2 本), 皿 M3×8(1 本)

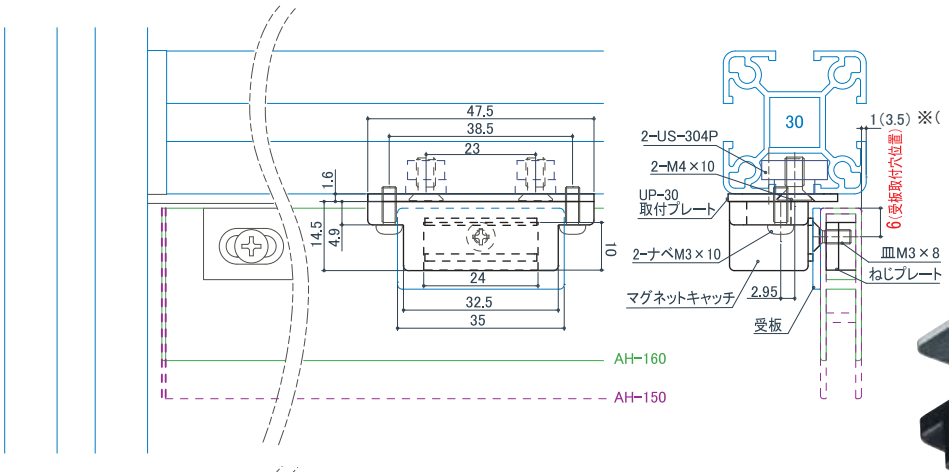

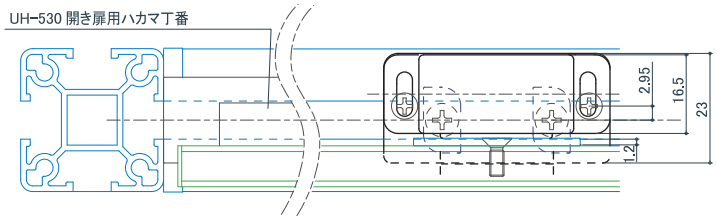

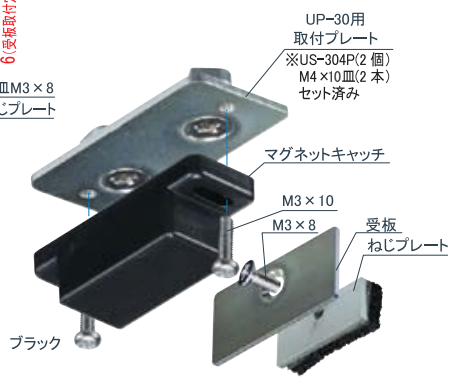

35 30 左右兼用

UH-835 ハカマ丁番用マグネットキャッチ

(PS+ スチール)

サイズ	ホワイト	ブラック	クローム	質量	入数
30	1,645	1,645	1,720	51.0g	10

付属部品：US-403P(2 個),M4×10(2 本)セット済み
ナベ M3×10(2 本), 皿 M3×8(1 本)

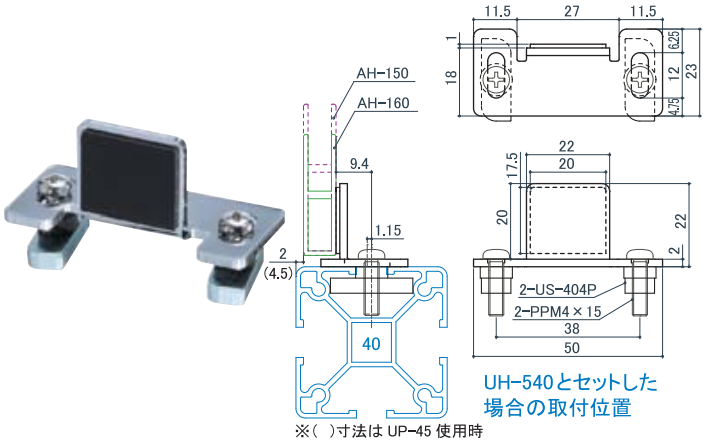

UH-540とセットした場合の取付位置

※( )寸法は UP-45 使用時

※取付例は「開き扉取付けイメージ」

45 40 左右兼用

UH-745 ハカマ丁番用ストッパー

（スチール t2.0+ ウレタン）

サイズ	クローム	質量	入数
40	900	32.8g	20

付属部品：US-404P(2 個),M4×15(2 本) セット済み

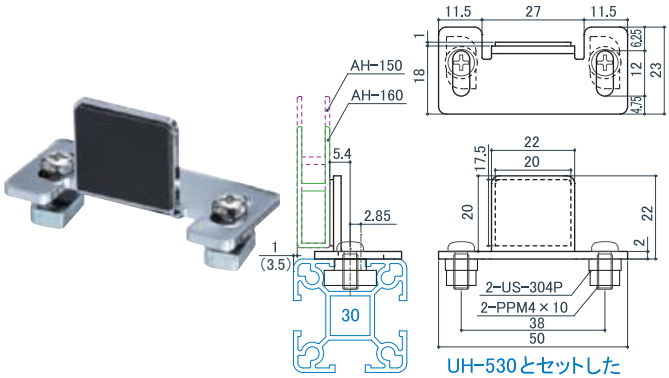

UH-530とセットした場合の取付位置

※( )寸法はUP-35使用時

35 30 左右兼用

UH-735 ハカマ丁番用ストッパー

（スチール t2.0+ ウレタン）

サイズ	クローム	質量	入数
30	900	28.8g	20

付属部品：US-304P(2 個),M4×10(2 本) セット済み

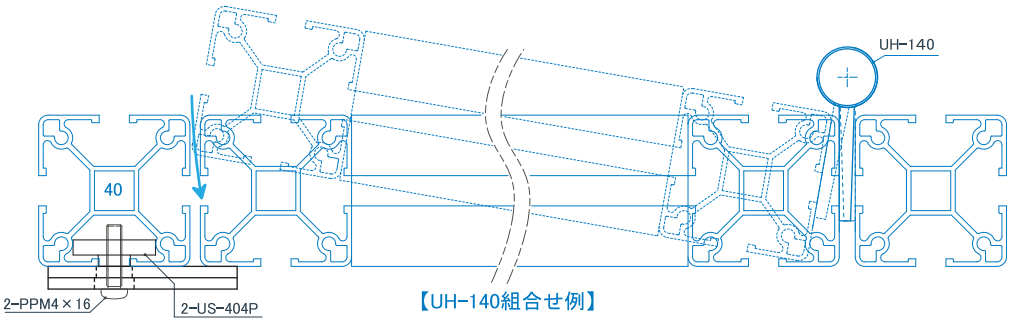

【UH-140組合せ例】

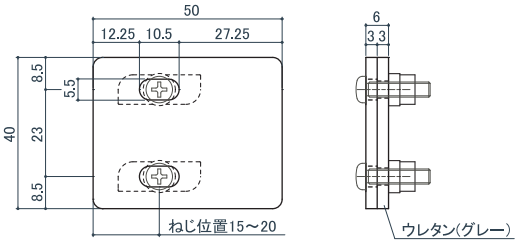

45 40 左右兼用

UH-740 角形ストッパー

（ステンレス t3.0+ ウレタン）

サイズ	ソフトミラー	質量	入数
40	1,300	58.8g	20

付属部品：US-404P(2 個)
M4×15(2 本)セット済み

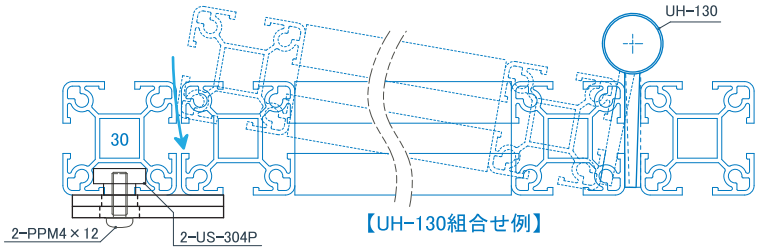

【UH-130組合せ例】

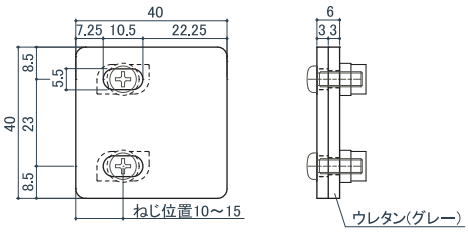

35 30 左右兼用

UH-730 角形ストッパー

（ステンレス t3.0+ ウレタン）

サイズ	ソフトミラー	質量	入数
30	1,300	44.9g	20

付属部品：US-304P(2 個)
M4×12(2 本)セット済み

UH アルミ丁番

PAT.

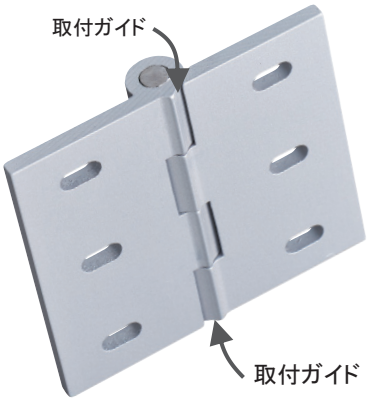

PAT.
ガイドがあるので
取付が簡単です。

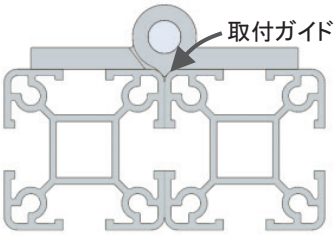

黒艶消

[30]

UH-330 アルミ平丁番 (A6005CS-T5)

サイズ	シルバー	黒艶消	質量	入数
50	1,290	1,290	49.3g	2

(焼付塗装)　付属部品:US-TPM4×12

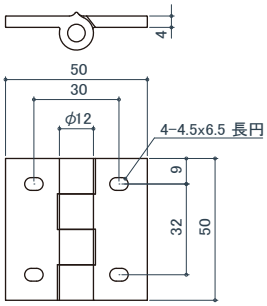

シルバー

[45][40]×[30]

UH-343 アルミ平丁番 (A6005CS-T5)

サイズ	シルバー	黒艶消	質量	入数
50	1,320	1,320	54.9g	2

(焼付塗装)　付属部品:US-TPM4×12/15

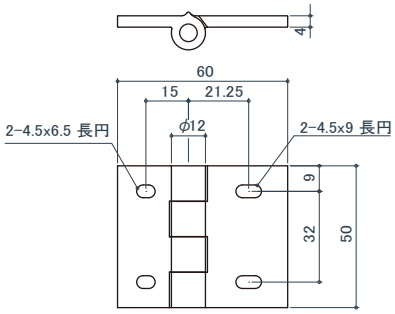

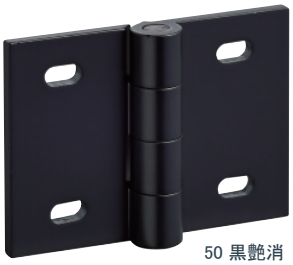

50 黒艶消

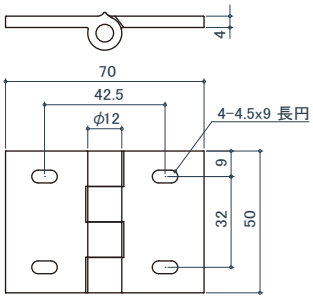

64 シルバー

[45][40]

UH-340 アルミ平丁番 (A6005CS-T5)

サイズ	シルバー	黒艶消	質量	入数
50	1,350	1,350	60.4g	2
64	1,570	1,570	78.8g	2

(焼付塗装)　付属部品:US-TPM4×15

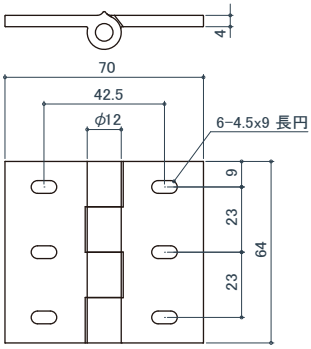

※[35]の時はポールとガイドとは少し隙間があきますが[45][40]のマークのものをお使いいただけます。

UH アルミ丁番

PAT.

黒艶消

[30] 左右有り

UH-430L アルミ旗丁番（左）
UH-430R アルミ旗丁番（右）(A6005CS-T5)

サイズ	シルバー	黒艶消	質量	入数
102	1,550	1,550	74.4g	2

（焼付塗装）　付属部品：US-TPM4×12

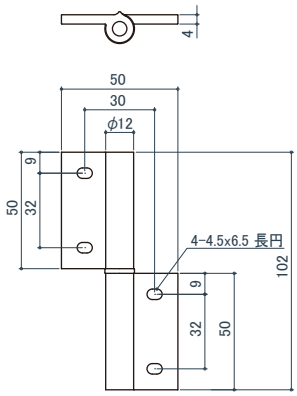

シルバー

[45][40]×[30] 左右有り

UH-443L アルミ旗丁番（左）
UH-443R アルミ旗丁番（右）(A6005CS-T5)

サイズ	シルバー	黒艶消	質量	入数
102	1,590	1,590	80.0g	2

（焼付塗装）　付属部品：US-TPM4×12/15

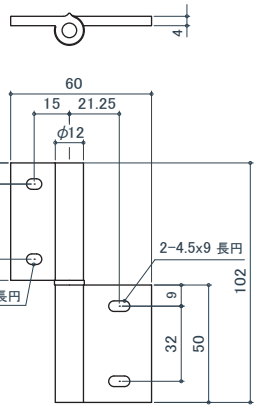

黒艶消

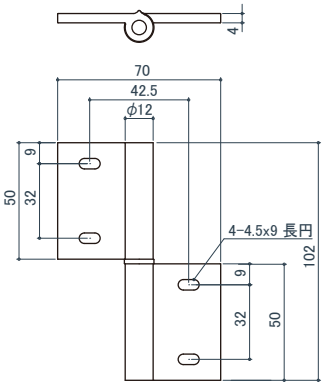

シルバー

[45][40] 左右有り

UH-440L アルミ旗丁番（左）
UH-440R アルミ旗丁番（右）(A6005CS-T5)

サイズ	シルバー	黒艶消	質量	入数
102	1,630	1,630	85.6g	2
130	1,860	1,860	109.8g	2

（焼付塗装）　付属部品：US-TPM4×15

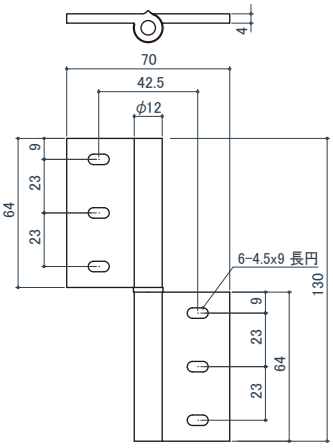

推奨締結部品

[45][40]

US-404P

US-414

[35][30]

US-304P

US-314

UH 旗丁番

127×76（左）

UH-140R（右）取付例

Uポールは全てUP-40シリーズ

UP-40用ローター
（US-404P）

102×76（左）

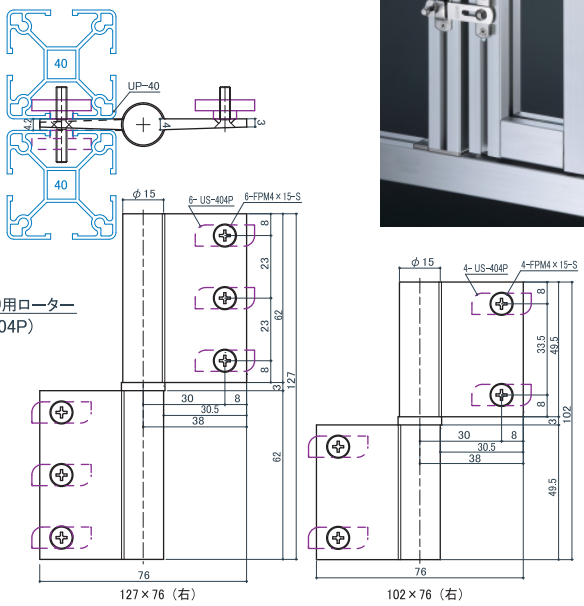

|45|40| 左右有り

※本体は左右同形状ですが、セットローターの向きが反対になります。

UH-140L 真チュウ旗丁番（左）（真チュウ）
UH-140R 真チュウ旗丁番（右）（真チュウ）

サイズ	クローム	質量	入数
127×76	6,750	335g	2
102×76	5,750	263g	2

付属部品：US-404P,M4×15 セット済み

UP-30用ローター
（US-304P）

（左）

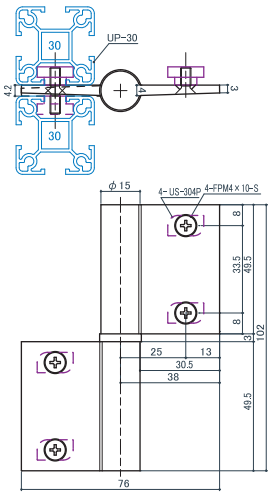

UH-130L（左）取付例

※本体は左右同形状ですが、セットローターの向きが反対になります。

|30| 左右有り

UH-130L 真チュウ旗丁番（左）（真チュウ）
UH-130R 真チュウ旗丁番（右）（真チュウ）

サイズ	クローム	質量	入数
102×76	5,750	254g	2

付属部品：US-304P,M4×10 セット済み

UP-40用ローター
（US-404P）

（左）

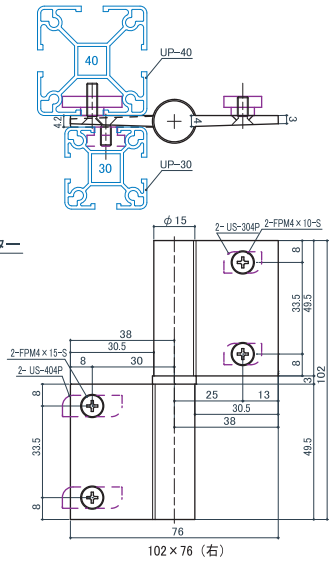

UH-143L（左）取付例

※吊元側が 40 です。
本体は左右同形状ですが、セットローターの向きが反対になります。

|40|×|30| 左右有り

UH-143L 真チュウ旗丁番（左）（真チュウ）
UH-143R 真チュウ旗丁番（右）（真チュウ）

サイズ	クローム	質量	入数
102×76	5,750	259g	2

付属部品：US-404P,M4×15
US-304P,M4×10 セット済み

UH 端面丁番

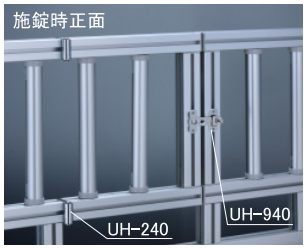

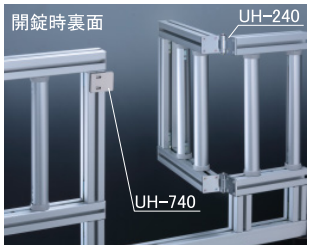

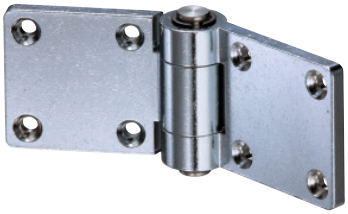

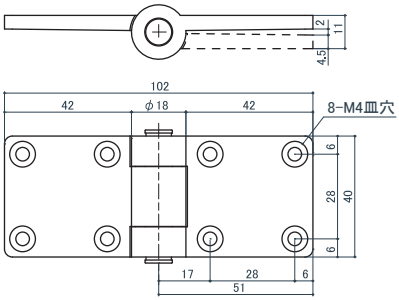

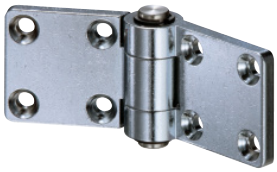

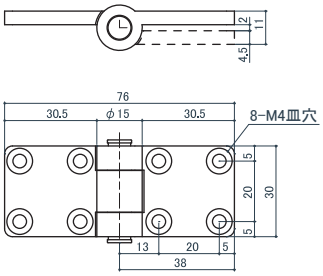

UP-40シリーズ専用

UH-240 真チュウ端面丁番（真チュウ）

サイズ	クローム（バレル研磨）	質量	入数
40	7,350	226.5g	2

付属部品：B4×20(8 本)

UP-30シリーズ専用

UH-230 真チュウ端面丁番（真チュウ）

サイズ	クローム（バレル研磨）	質量	入数
30	5,900	118.5g	2

付属部品：B4×20(8 本)

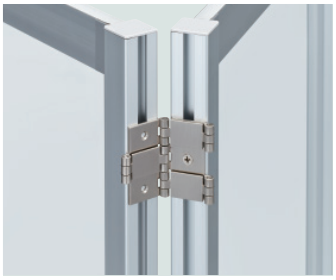

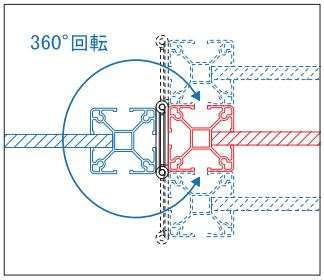

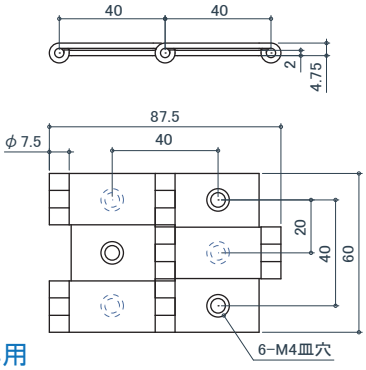

推奨締結部品

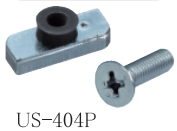

US-404P
US-FPM4X15

UP-40専用

UH-1140 屏風丁番（ステンレス）

サイズ	ソフトミラー	質量	入数
40	3,850	135g	2

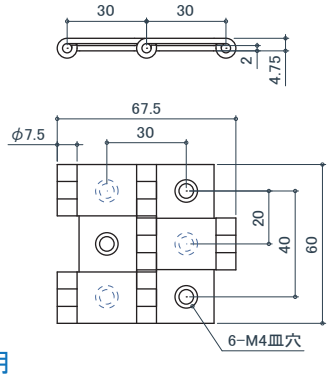

推奨締結部品

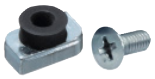

US-304P
US-FPM4X10

UP-30専用

UH-1130 屏風丁番（ステンレス）

サイズ	ソフトミラー	質量	入数
30	3,750	115g	2

UH ラチェットヒンジ・吊戸金具

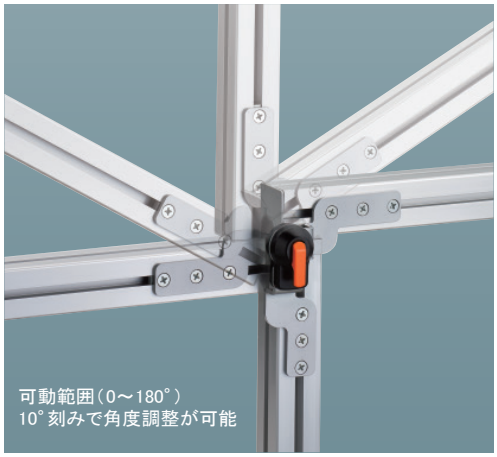

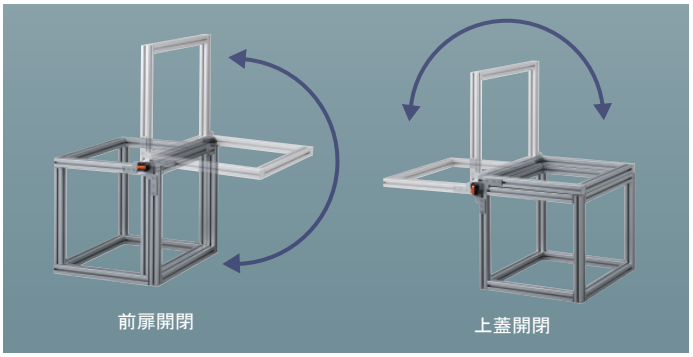

オフセットタイプ

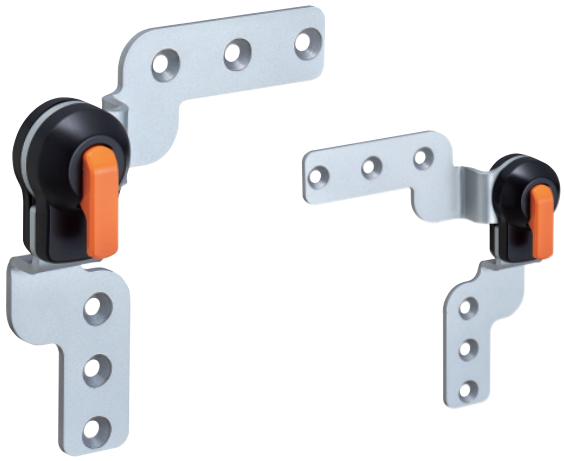

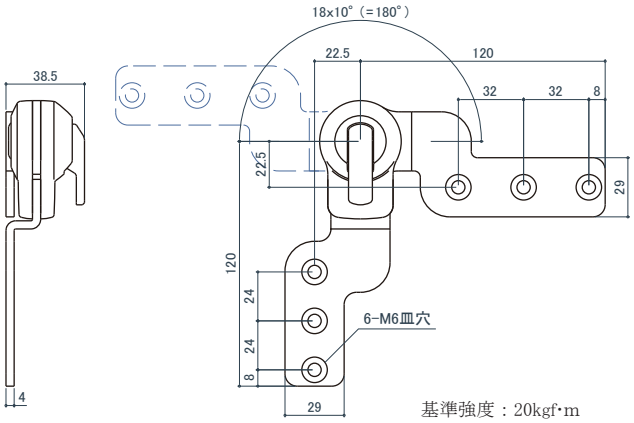

基準強度：20kgf･m

45 40 35 30

UH-600 ラチェットヒンジ

（スチール＋樹脂） PAT.P

サイズ	シルバー	質量	入数
	19,600	350g	左右 1 組

付属部品：US-FPM6×12（6 本） （焼付塗装）

※オフセットタイプなので扉を閉じた時に隙間が空きません。

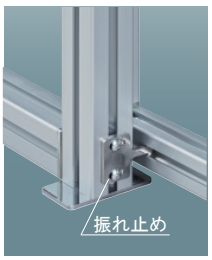

ハンガー

表 裏

振れ止め

ストッパー

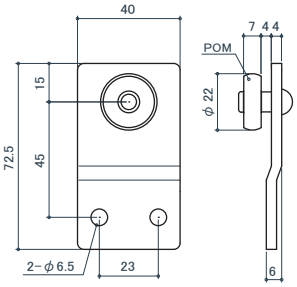

UH-1000H HANGER （116g）

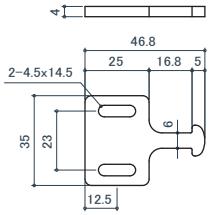

UH-1000G GUIDE （40g）

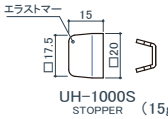

UH-1000S STOPPER （15g）

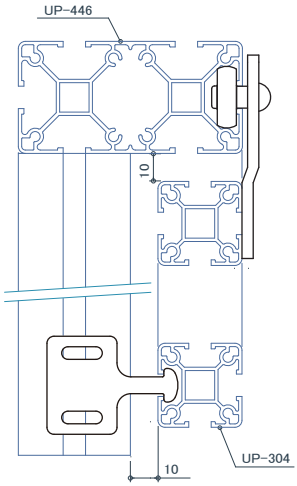

耐荷重 20kg（2 個使用時）

UH-1000 吊戸金具

（ステンレス）

サイズ	ソフトミラー	入数
	6,600	1 セット

（セット内訳） ハンガー 2 個
振れ止め 1 個
ストッパー 1 個

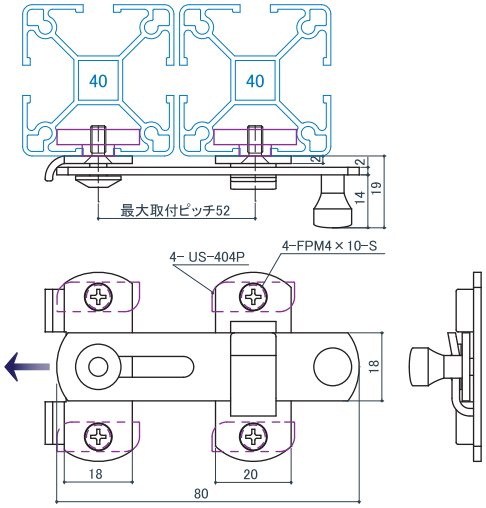

[45][40][35]

UH-940 掛金（ステンレス）

サイズ	電解研磨	質量	入数
40	1,850	78.2g	10

付属部品：US-404P,M4×10 セット済み

※施錠後、矢印方向へスライドさせてロックします。

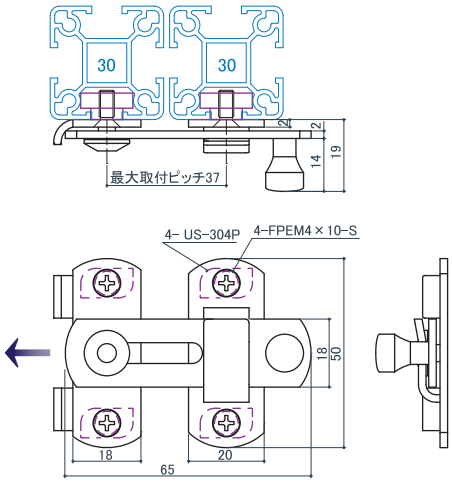

[30]

UH-930 掛金（ステンレス）

サイズ	電解研磨	質量	入数
30	1,800	66.1g	10

付属部品：US-304P,M4×10 セット済み

※施錠後、矢印方向へスライドさせてロックします。

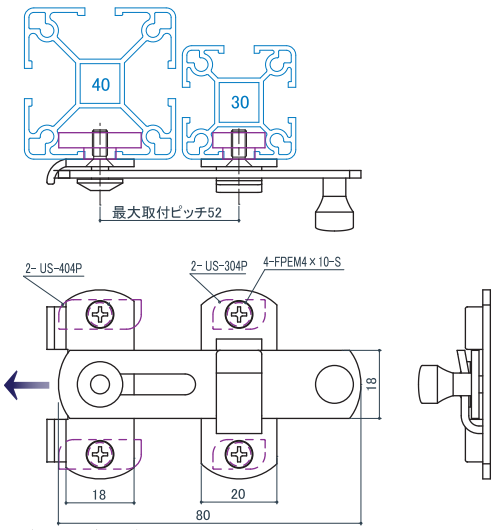

[45][40]×[35][30]

UH-943 掛金（ステンレス）

サイズ	電解研磨	質量	入数
40×30	1,850	74.6g	10

付属部品：US-404P,US-304P,
M4×10 セット済み

※施錠後、矢印方向へスライドさせてロックします。

UES 義星セット

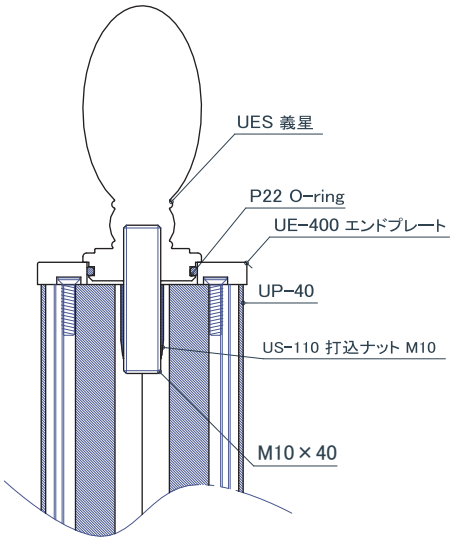

A-A断面

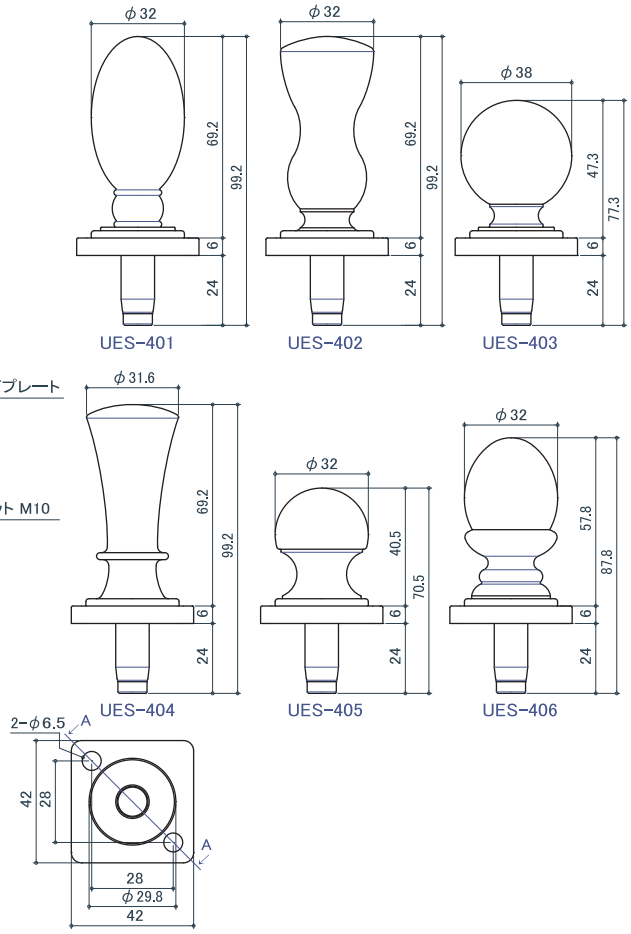

UP-40シリーズ専用

UES-40□ 義星セット

（真チュウ＋ステンレス
/M10×40, US-110 打込ナットM10）

品番＼仕上	金	クローム	質量	入数
UES-401	5,200	5,200	373g	2
UES-402	5,200	5,200	353g	2
UES-403	5,200	5,200	353g	2
UES-404	5,200	5,200	309g	2
UES-405	4,100	4,100	254g	2
UES-406	4,800	4,800	345g	2

付属部品：B4×16(D6)（2 本）

※セットのエンドプレート（UE-400）はソフトミラー仕上です。

※ UP-400 フラット（溝無し）には使用できません。

UT 手すり用ブラケット

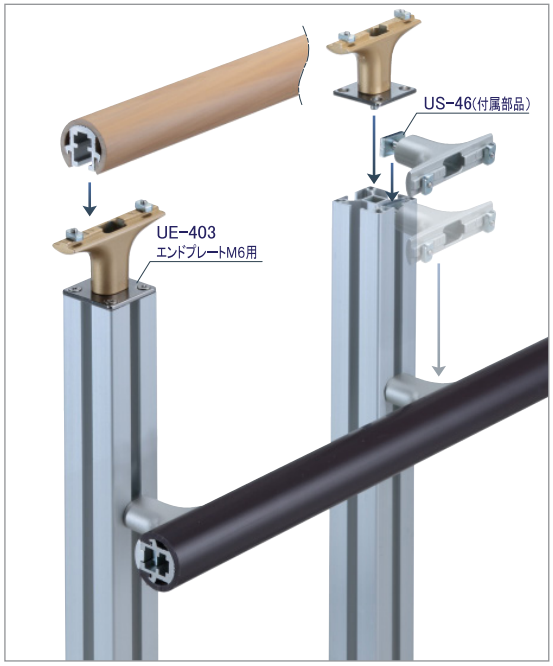

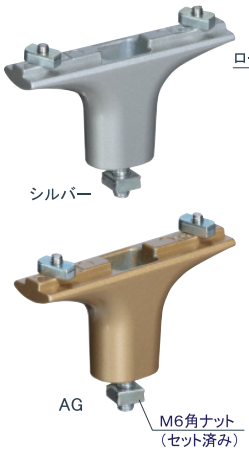

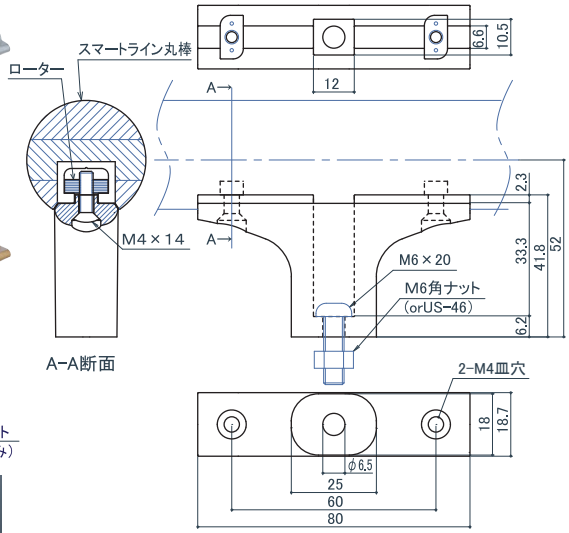

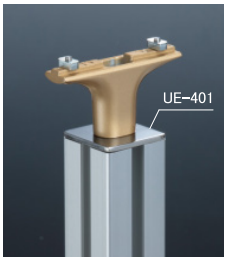

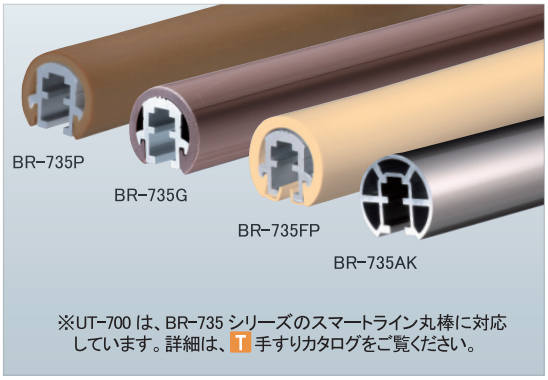

※UT-700 は、BR-735 シリーズのスマートライン丸棒に対応しています。詳細は、T 手すりカタログをご覧ください。

UT-700 スマートブラケット直受

（亜鉛合金 / 焼付塗装）

サイズ	シルバー	AG	質量	入数
φ35	1,150	1,150	128g	10

付属部品：M4×14(2 本) /ローター (2 個) /M6 角ナット /M6×20 セット済み US-46

※ UP-400・300 フラット（溝無し）には使用できません。

【UE-401使用時】

UE-401を使用するとねじ頭が見えません。写真は US-106 打込ナットで、取付けています。

UP-30シリーズをお使いの際は、UE-301を使用すると同様に取付けできます。

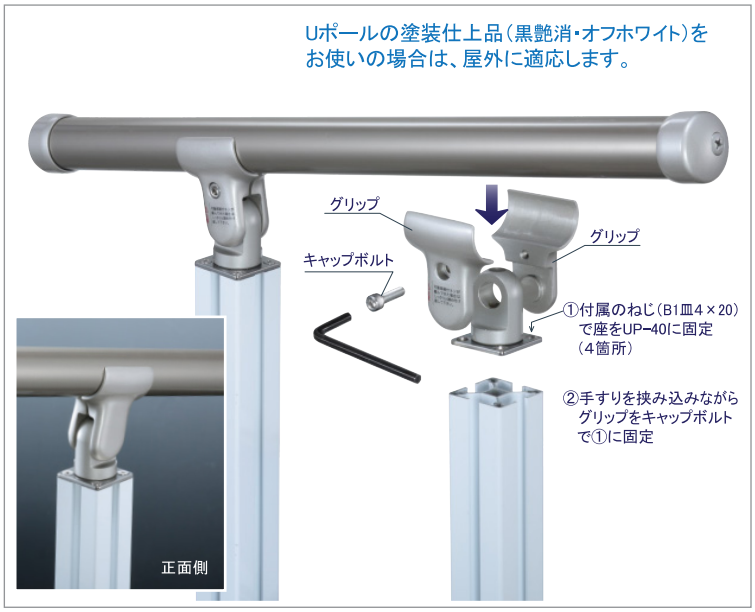

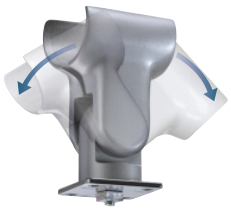

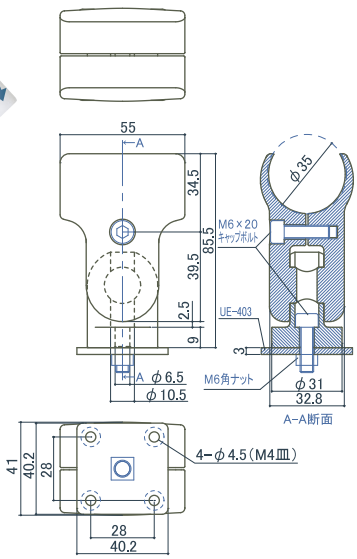

UP-40シリーズ専用（高耐久性焼付塗装）

UT-401 グリップ – 角度調整タイプ –（真チュウ + ステンレス）

サイズ	アンバー	シルバー	質量	入数
φ35	7,600	7,600	495g	6

付属部品：M6 角ナット /M6×20(2 本) セット済 , B1 皿4×20（4本）

※ UP-400 フラット（溝無し）には使用できません。

※ ブラケットの取付間隔は 910mm 以内とし、十分な強度を確保して下さい。

【UE-401使用時】

UE-401を使用するとねじ頭が見えません。写真は US-106 打込ナットで、取付けています。

UC キャップ

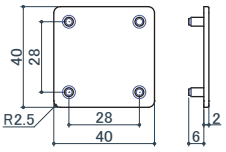

UP−40シリーズ専用

UC−400 エンドキャップ (ABS)

サイズ	ライトグレー	ブラック	オフホワイト	質量	入数
40	175	175	175	3.8g	100

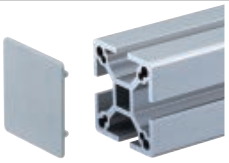
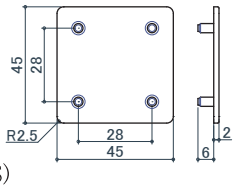

UP−45シリーズ専用

UC−4500 エンドキャップ (ABS)

サイズ	ライトグレー	ブラック	オフホワイト	質量	入数
45	210	210	210	4.8g	100

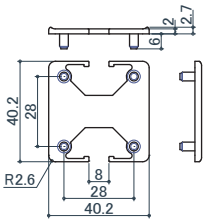

UP−40シリーズ専用

UC−401 接続キャップ (ABS)

サイズ	ライトグレー	ブラック	オフホワイト	質量	入数
40	175	175	175	2.7g	100

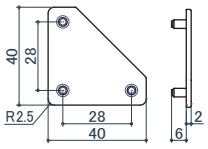

UC−430 エンドキャップ (ABS)

サイズ	ライトグレー	ブラック	オフホワイト	質量	入数
40	190	190	190	2.6g	100

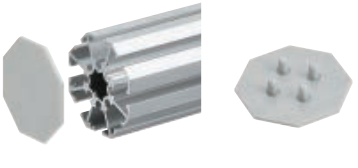
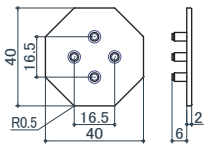

UC−480 エンドキャップ (ABS)

サイズ	ライトグレー	ブラック	オフホワイト	質量	入数
40	190	190	190	2.9g	100

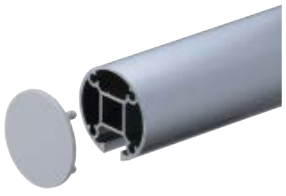
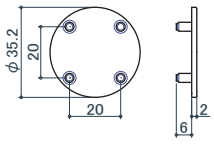

UP−351専用

UC−350 エンドキャップ (ABS)

サイズ	ライトグレー	ブラック	オフホワイト	質量	入数
35φ	180	180	180	2.4g	100

エンドキャップは、差し込みが緩い場合があります。
その場合は、差し込み部をペンチなどで挟んで少し
変形させるか、接着剤をつけて取り付けてください。

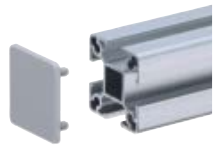
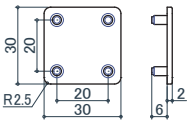

UP−30シリーズ専用

UC−300 エンドキャップ (ABS)

サイズ	ライトグレー	ブラック	オフホワイト	質量	入数
30	150	150	150	2.1g	100

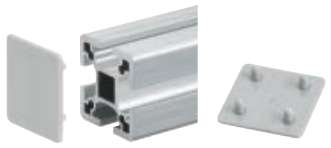
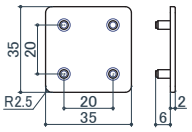

UP−35シリーズ専用

UC−3500 エンドキャップ

サイズ	ライトグレー	ブラック	オフホワイト	質量	入数
35	170	170	170	3.0g	100

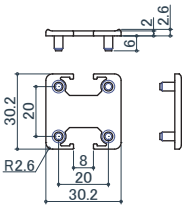

UP−30シリーズ専用

UC−301 接続キャップ (ABS)

サイズ	ライトグレー	ブラック	オフホワイト	質量	入数
30	150	150	150	1.7g	100

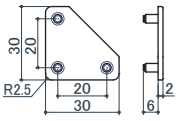

UC−330 エンドキャップ (ABS)

サイズ	ライトグレー	ブラック	オフホワイト	質量	入数
30	170	170	170	1.5g	100

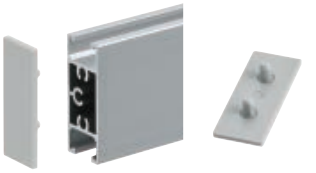
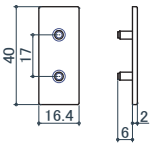

UC−420 エンドキャップ (ABS)

サイズ	ライトグレー	ブラック	オフホワイト	質量	入数
40	80	80	80	1.5g	100

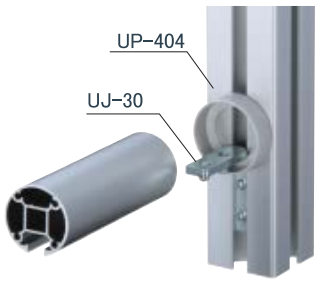

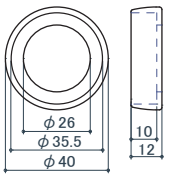

UP−351専用

UC−351 接続リング (ABS)

サイズ	ライトグレー	質量	入数
35φ	200	3.4g	100

UC カバー・後付けビート

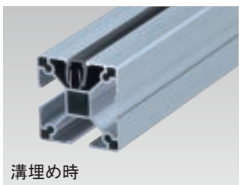

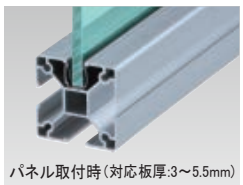

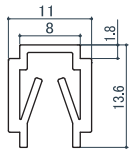

[40] UC-40 フラットカバー (PVC)

板厚	ライトグレー	ブラック	オフホワイト	入数
3〜5.5	7,000	7,000	7,000	20m

■質　量：77 g/m

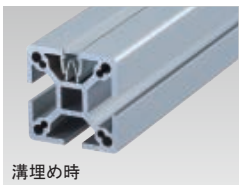

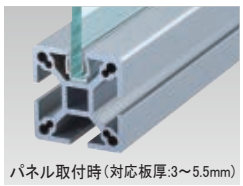

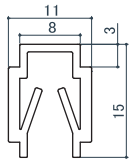

[45] UC-45 フラットカバー (PVC)

板厚	ライトグレー	ブラック	オフホワイト	入数
3〜5.5	8,500	8,500	8,500	20m

■質　量：85 g/m

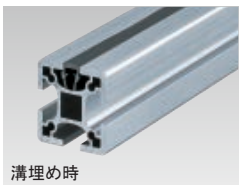

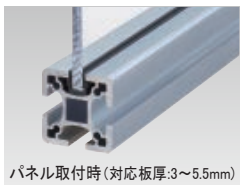

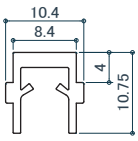

[35] UP-35用　[30] UP-351用

UC-35 フラットカバー (PVC)

板厚	ライトグレー	ブラック	オフホワイト	入数
3〜5.5	6,000	6,000	6,000	20m

■質　量：53g/m

カバーのパネルの対応板厚は3〜5.5mmですが、パネルが厚い場合
パネルサイズが大きくなると入れにくくなります。
その時は後付ビートをご使用ください。

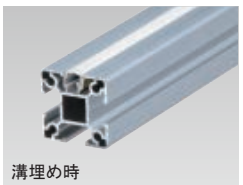

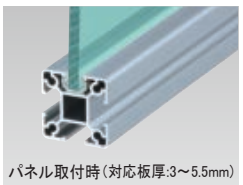

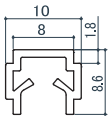

[30] UC-30 フラットカバー (PVC)

板厚	ライトグレー	ブラック	オフホワイト	入数
3〜5.5	5,000	5,000	5,000	20m

■質　量：40 g/m

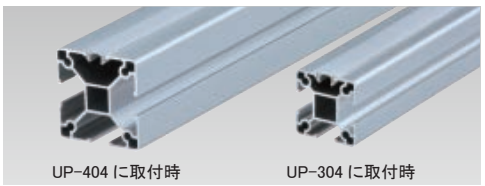

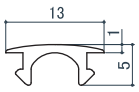

[40] [30] UC-43 兼用カバー (PVC)

サイズ	ライトグレー	ブラック	オフホワイト	入数
—	5,000	5,000	5,000	20m

■質　量：30 g/m

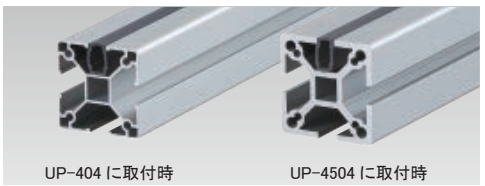

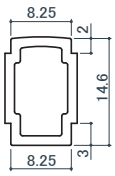

[45] [40] UC-41 兼用フラットカバー (PVC)

サイズ	ライトグレー	ブラック	オフホワイト	入数
—	18,000	18,000	18,000	50m

■質　量：69g/m

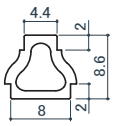

[30] [30] UC-31 兼用フラットカバー (PVC)

サイズ	ライトグレー	ブラック	オフホワイト	入数
—	9,500	9,500	9,500	50m

■質　量：46g/m

後付けビート

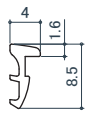

UC-1 後付けビート (PVC)

クリアランス	スモーク	入数
1mm用	7,800	50m

■質　量：12g/m

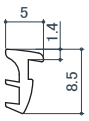

UC-2 後付けビート (PVC)

クリアランス	スモーク	入数
2mm用	8,000	50m

■質　量：21g/m

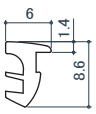

UC-3 後付けビート (PVC)

クリアランス	スモーク	入数
3mm用	8,500	50m

■質　量：29g/m

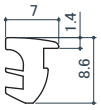

UC-4 後付けビート (PVC)

クリアランス	スモーク	入数
4mm用	11,000	50m

■質　量：37g/m

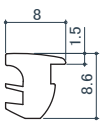

UC-5 後付けビート (PVC)

クリアランス	スモーク	入数
5mm用	13,500	50m

■質　量：44g/m

U ポール SYSTEM

品番 INDEX

UA	ページ
UA-60	48
UA-61	48
UA-80	48
UA-81	48
UA-300	47
UA-301	47
UA-400	47
UA-401	47
UA-808	49
UA-840	49
UA-848	49
UA-850	49
UA-850S	49

UB	
UB-1	45
UB-5	45
UB-10	43
UB-20	43
UB-21	43
UB-30	44
UB-130	39
UB-131	39
UB-132	39
UB-133	39
UB-134	39
UB-140	38
UB-141	38
UB-142	38
UB-143	38
UB-144	38
UB-300	42
UB-301	42
UB-302	42
UB-310	41
UB-310S	41
UB-311	41
UB-311S	41
UB-323	42
UB-331	42
UB-343	40
UB-344	40
UB-350	40
UB-351	40
UB-500	44
UB-550	45
UB-730C	73
UB-732S	73
UB-740C	73
UB-800	46
UB-850	46

UC	
UC-1	69
UC-2	69
UC-3	69
UC-4	69
UC-5	69
UC-30	69
UC-31	15,16,69
UC-41	69
UC-35	69
UC-40	69
UC-43	69
UC-45	69
UC-200	17
UC-300	68
UC-301	68
UC-320	72
UC-320R	73
UC-330	68
UC-350	68
UC-351	68
UC-400	68
UC-401	68
UC-420	68
UC-430	68
UC-480	68
UC-3500	68
UC-4500	68
UC4-10	17

UE	
UE-301	51
UE-302	51
UE-303	51
UE-305	51
UE-310	52
UE-320	53
UE-330	53
UE-333	52
UE-350	52
UE-400	50
UE-401	50
UE-402	50
UE-403	50
UE-405	50
UE-410	52
UE-420	53
UE-425	50
UE-430	53
UE-433	52
UE-450	52
UE-1010	51

UES	
UES-401	66
UES-402	66
UES-403	66
UES-404	66
UES-405	66
UES-406	66

UH	
UH-130L/R	62
UH-140L/R	62
UH-143L/R	62
UH-230	63
UH-240	63
UH-330	60
UH-340	60
UH-343	60
UH-430L/R	61
UH-440L/R	61
UH-443L/R	61
UH-530	57
UH-540	57
UH-600	64
UH-730	59
UH-735	59
UH-740	59
UH-745	59
UH-835	58
UH-845	58
UH-930	65
UH-940	65
UH-943	65
UH-1000	64
UH-1130	63
UH-1140	63

UJ	
UJ-30	22
UJ-30P	22
UJ-33	23
UJ-40	22
UJ-40P	22
UJ-43	23
UJ-43P	23
UJ-44	23
UJ-130P	24
UJ-140P	24
UJ-143P	24
UJ-230S	25
UJ-230T	25
UJ-240S	25
UJ-240T	25
UJ-321	72
UJ-425	15
UJ-430S	26
UJ-430T	26
UJ-435S	27
UJ-435T	27
UJ-440S	26
UJ-440T	26
UJ-445S	27
UJ-445T	27
UJ-455	15
UJ-500T	31
UJ-530T	31
UJ-535T	31
UJ-540T	31
UJ-545T	31
UJ-630	32,33
UJ-631	32,33
UJ-632	32,33
UJ-633	32,34
UJ-634L	32,34
UJ-634S	32,34
UJ-634T	32,35
UJ-635	32,35
UJ-636	32,35
UJ-640	32,33
UJ-641	32,33
UJ-642	32,33
UJ-643	32,34
UJ-644L	32,34
UJ-644S	32,34
UJ-644T	32,35
UJ-645	32,35
UJ-646	32,35
UJ-650	36
UJ-651	36
UJ-652	36
UJ-700	29
UJ-700S	28
UJ-700T	29
UJ-730	29
UJ-730S	28
UJ-730T	29
UJ-735	29
UJ-735S	28
UJ-735T	29
UJ-740	29
UJ-740S	28
UJ-740T	29
UJ-745	29
UJ-745S	28
UJ-745T	29
UJ-830P	24
UJ-840P	24
UJ-843P	24
UJ-940	37
UJ-945	37
UJ-1000	36
UJ-1030	36
UJ-1035	36
UJ-1040	36
UJ-1045	36
UJ-1124	30
UJ-1222	17
UJ-1301	30
UJ-1302	30
UJ-1303	30
UJ-1423	72
UJ-1424	72
UJ4-321	72
UJ4-425	16
UJ4-1222	17

UL	
UL-61	48
UL-81	48
UL-100	48
UL-120	48
UL-180	48
UL-300	47
UL-301	47
UL-400	47
UL-401	47

UP	
UP-300	13
UP-301	13
UP-302	12
UP-303	12
UP-304	12
UP-305	13
UP-311	12
UP-321	72
UP-321R	73
UP-332	14
UP-333	14
UP-346	15
UP-351	14
UP-400	11
UP-401	11
UP-402	10
UP-403	10
UP-404	10
UP-405	11
UP-411	10
UP-425	15
UP-432	14
UP-433	14
UP-446	15
UP-3504	13
UP-4504	11
UP4-204	17
UP4-321	72
UP4-321R	73
UP4-404	16
UP4-425	16
UP4-488	16

US	
US-34	19
US-34P	19
US-46	19
US-46P	19
US-48	19
US-100	21
US-106	21
US-108	21
US-110	21
US-111	21
US-300	20
US-300P	20
US-303P	20
US-304	20
US-304P	20
US-305P	20
US-310	20
US-313	20
US-314	20
US-334	18
US-334P	18
US-354	18
US-354LP	18
US-354P	18

US-400	20
US-400P	20
US-403P	20
US-404	20
US-404P	20
US-405P	20
US-410	20
US-413	20
US-414	20
US-454	18
US-454LP	18
US-454P	18
US-466	21
US-476	21
US-1000	21
US-1006	21
US-1008	21
US-1308	19
US-CH	8
US-FP	8
US-FPB	9
US-FPDB	9
US-FPS	9
US-NS	9
US-PP	8
US-PPP	9
US-SH	9
US-SP	9
US-TP	8

UT

UT-401	67
UT-700	67

UW

UW-10	17
UW-54	17
UW-100	17
UW-105	17
UW-300	17

UZ

UZ-180	55
UZ-183	72
UZ-250	55
UZ-320	54
UZ-330	55
UZ-380	55
UZ-400	54
UZ-410	54
UZ-411	55
UZ-412	55
UZ-420	54
UZ-421	54
UZ-430	55
UZ-480	55

その他

TC-11W	12
TC-16	10
TU-10	45

品名 INDEX

ア	ページ
アクリル押出板	17
アジャスター	47,48,49
後入れナットM6	21
後付けビート	69
アルミ異形長座	55
アルミ長座	55,72
アルミ旗丁番(左/右)	61
アルミ平丁番	60
アンカーベース	53
ウエッジジョイント	17
打込ナット	21
打込ナット(つば付)	21
エンド(1方/Uポール)	11,13,14
エンドキャップ	17,68,72,73
エンドキャップ(レール用)	10,12
エンドプレートM10	50,51
エンドプレートM10用	50,51
エンドプレートM6用	50,51
エンドプレート義星用	50

カ	
角穴ナット	21
角形ストッパー	59
角座	54,55
角度対応プレートジョイント	36
角度調整棚受1本溝	43
角度調整棚受2本溝	43
角度調整棚受R溝	43
掛金	65
カバージョイントアジャスター	37
義星セット	66
キャスター	49
キャスター(ストッパー付き)	49
クランプブラケット	73
グリップ(角度調整タイプ)	67
クロス(4方/Uポール)	10,11,12,13,16,17
クロスブラケット	45
兼用カバー	17,69
兼用フラットカバー	15,16,69
コーナー(90° 2方/Uポール)	10,12
コーナーエンドプレート	53
固定L金具	46
ゴムクッション	45

サ	
先入れ角ナットM4	18,19
先入れ角ナットM6	19
先入れ角ナットM8	19
三角エンドプレート	52
三角コーナー(2方/Uポール)	14
三角コーナー(3方/Uポール)	14
三角ブラケット	40,41,42
三角ブラケット45度	42
三角ブラケット135度	42
四角ナット	9
直付ハカマジョイント	72
自在ジョイントP型	30
自在ジョイントPS型	30
自在ジョイントS型	30
十字穴付きB1皿D6小頭タッピンねじ	9
十字穴付きB1皿タッピンねじ	9
十字穴付き皿小ねじ	8
十字穴付きタップタイト皿ねじ	9
十字穴付き止めねじ	9
十字穴付きトラス小ねじ	8
十字穴付きなべ小ねじ	8
十字穴付きなべドリルねじ	9
真チュウ端面丁番	63
真チュウ旗丁番(左/右)	62
ストレートジョイント	23,25,26,27
スマートブラケット直受	67
スライドブラケット	73
スロットジョイント	30
接続キャップ	68
接続リング	68
センター(直2方/Uポール)	11,13
ソケット	48
外付角ナットM8	19
外付プレートジョイント	32,33,34,35,36

タ	
ターンローター	21
端面丁番(真チュウ)	63
チーズ(3方/Uポール)	10,12
長方形(6方/Uポール)	15
吊戸金具	64

ナ	
長角座	54
ナットプレートM10	50,51
ニュージョイント	31

ハ	
ハカマ(1方/Uポール)	72,73
ハカマ(直2方/Uポール)	15,16
ハカマジョイント	15,16,72
ハカマ丁番用ストッパー	59
ハカマ丁番用マグネットキャッチ	58
旗丁番(左/右)(アルミ)	61
旗丁番(左/右)(真チュウ)	62
八角(8方/Uポール)	16
パネル掛	46
屏風丁番	63
平丁番(アルミ)	60
開き扉用ハカマ丁番	57
フットパッド	48
+(プラス)形プレートブラケット	38,39
フラット(溝無し/Uポール)	11,13
フラットカバー	69
プリセットローター	20
ベースプレート	47

マ	
マウントベース	52
マウントベースハカマ用	50
丸座	54

ラ	
楽締ジョイント	28
楽締ジョイント後入れ式	29
楽締プレート	29
ラチェットヒンジ	64
両面ポリエステル化粧板 MDF	17
レール(Uポール)	10,12
ローター	20
六角穴付き止めねじ	9
六角穴付きボルト	8

ワ	
ワイドブラケット	44

A～Z	
ABS発泡板	17
A-PET板	17
I形プレートブラケット	38,39
PETG板	17
L形金具	22,23
L形金具パネル用	24
L形プレートブラケット	38,39
L金具1ツ穴	45
L金具2ツ穴	45
L金具長穴	44
T形プレートブラケット	38,39
Tジョイント	25,26,27
U形ジョイント	24
Uポール(アルミ構造材)	10,11,12,13,14,15,16,17

U ポール SYSTEM　ハカマ関連

シルバー(B2) ▶ アルマイト表面処理
黒艶消 / オフホワイト ▶ アルマイト表面処理＋電着塗装

UP-321 ハカマ(1方)　PAT.

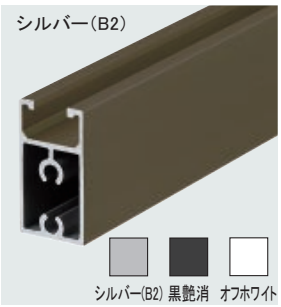

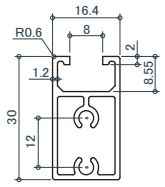

30　(A6063S-T5)

L(mm) ＼ 仕上	シルバー(B2)	黒艶消	オフホワイト	ブラウン
2950	3,300	4,400	4,400	5,750

■断面積 : 141.6mm²　■断面係数
■質　量 : 0.382kg/m　Wx(X軸上縁側) : 0.777cm³
Wx(X軸下縁側) : 0.891cm³
■断面二次モーメント　Wy : 0.599cm³
Ix : 1.245cm⁴
Iy : 0.484cm⁴

UP4-321 ハカマ(1方)　PAT.

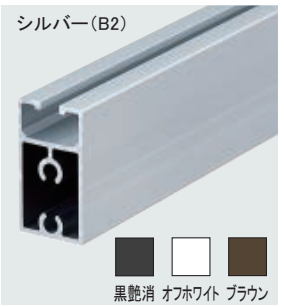

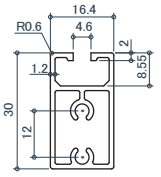

30　(A6063S-T5)

L(mm) ＼ 仕上	シルバー(B2)	黒艶消	オフホワイト	ブラウン
2950	3,300	4,400	4,400	5,750

■断面積 : 146.0mm²　■断面係数
■質　量 : 0.394kg/m　Wx(X軸上縁側) : 0.865cm³
Wx(X軸下縁側) : 0.932cm³
■断面二次モーメント　Wy : 0.601cm³
Ix : 1.346cm⁴
Iy : 0.485cm⁴

UC-320 エンドキャップ

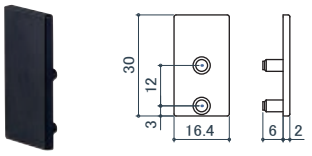

色　ライトグレー・ブラック・オフホワイト・ブラウン　(ABS)

サイズ	各色	質量	入数
30	70	1.1g	100

UZ-183 アルミ長座

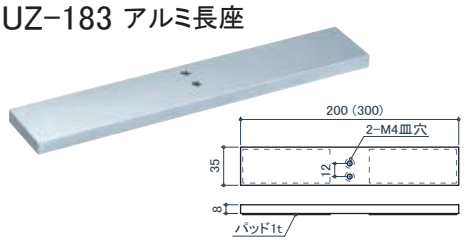

色　シルバー・黒艶消・オフホワイト・ブラウン
(A6063S-T5+オレフィン系樹脂)

サイズ	各色	質量	入数
300	1,900	225g	10
200	1,550	150g	10

付属部品 : B1 皿 4×30(2本)　(焼付塗装)

UJ-321 ハカマジョイント

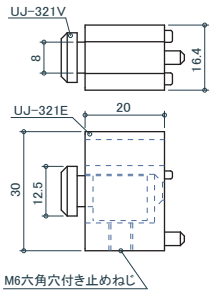

45 40 35 30

色　シルバー・黒艶消・オフホワイト・ブラウン　(亜鉛合金)

サイズ	各色	質量	入数
30	950	49.1g	10

付属部品 : B4×20(1本), SHKM6×10-S/BK

UJ4-321 ハカマジョイント

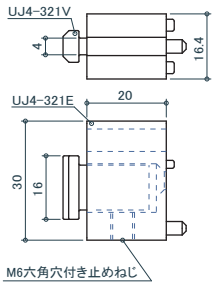

47 30 20

色　シルバー・黒艶消・オフホワイト・ブラウン　(亜鉛合金)

サイズ	各色	質量	入数
30	950	49.0g	10

付属部品 : B4×20(1本), SHKM6×10-S/BK

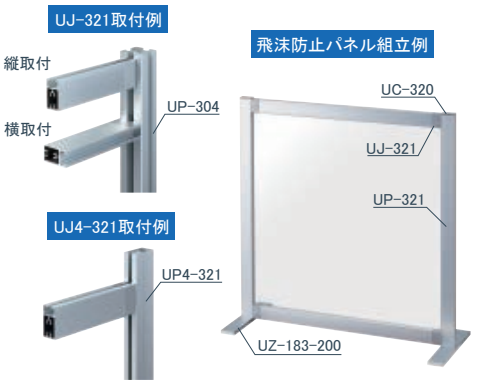

※詳細につきましてはお問い合わせください。

UJ-1423 直付(じかづけ)ハカマジョイント　PAT.

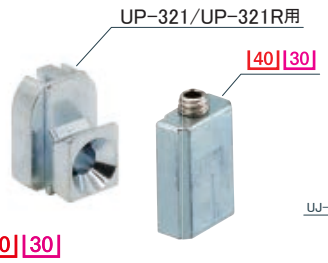

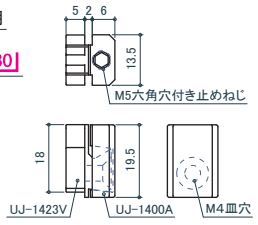

40 30　(亜鉛合金)

サイズ	三価クロメート	質量	入数
—	600	17.0g	10

付属部品 : FPB4×30(1本), SHTM5×8-N

UJ-1424 直付(じかづけ)ハカマジョイント　PAT.

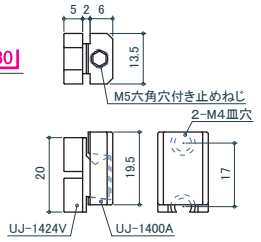

40 30　(亜鉛合金)

サイズ	三価クロメート	質量	入数
—	600	16.0g	10

付属部品 : FPDB4×20(2本), SHTM5×8-N

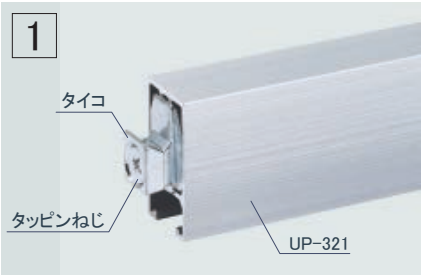

タイコをハカマに差し込み、タッピンねじで取り付けます。

本体をタイコにかぶせ、M5止めねじをタイコに当たるまで軽く締め付け、半回転程度戻します。

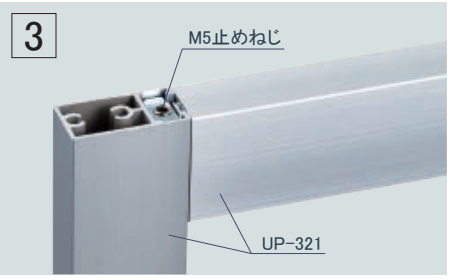

Uポールをスライドさせてはめ込み、所定の位置でM5止めねじを締め込むと完了です。

UP−321R ハカマ(1方)

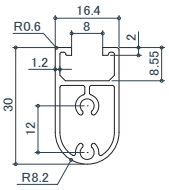

30 (A6063S−T5)

L(mm) ＼ 仕上	シルバー(B2)	黒艶消	オフホワイト
2950	3,300	4,400	4,400

■断面積 : 133.3mm²
■質　量 : 0.360kg/m
■断面二次モーメント
Ix : 1.063cm⁴
Iy : 0.429cm⁴
■断面係数
Wx(X軸上縁側) : 0.703cm³
Wx(X軸下縁側) : 0.715cm³
Wy : 0.532cm³

UP4−321R ハカマ(1方)

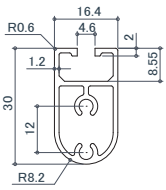

30 (A6063S−T5)

L(mm) ＼ 仕上	シルバー(B2)	黒艶消	オフホワイト
2950	3,300	4,400	4,400

■断面積 : 137.7mm²
■質　量 : 0.372kg/m
■断面二次モーメント
Ix : 1.153cm⁴
Iy : 0.430cm⁴
■断面係数
Wx(X軸上縁側) : 0.786cm³
Wx(X軸下縁側) : 0.751cm³
Wy : 0.533cm³

UC−320R エンドキャップ

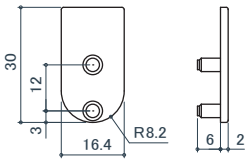

(ABS)

サイズ	ライトグレー	ブラック	オフホワイト	質量	入数
30	70	70	70	1.0g	100

UB−740C クランプブラケット

UP−40シリーズ専用

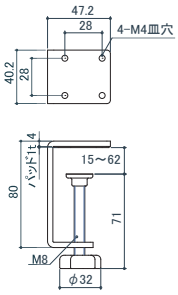

取付板厚15〜62mm

(スチール・ABS・ウレタン)

サイズ	オフホワイト	黒艶消	質量	入数
—	2,700	2,700	208g	10

付属部品 : B1皿4×30 (2本)　(焼付塗装)

UB−730C クランプブラケット

UP−30シリーズ専用

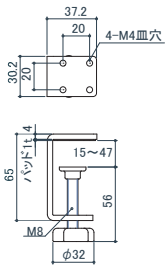

取付板厚15〜47mm

(スチール・ABS・ウレタン)

サイズ	オフホワイト	黒艶消	質量	入数
—	2,400	2,400	133g	10

付属部品 : B1皿4×30 (2本)　(焼付塗装)

UB−732S スライドブラケット

UP−321/UP4−321
UP−321R/UP4−321R専用

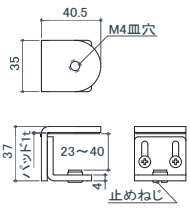

取付板厚23〜40mm

(スチール・ABS・ウレタン)

サイズ	オフホワイト	黒艶消	質量	入数
—	2,800	2,800	127g	10

付属部品 : B1皿4×30 (1本)　(焼付塗装)

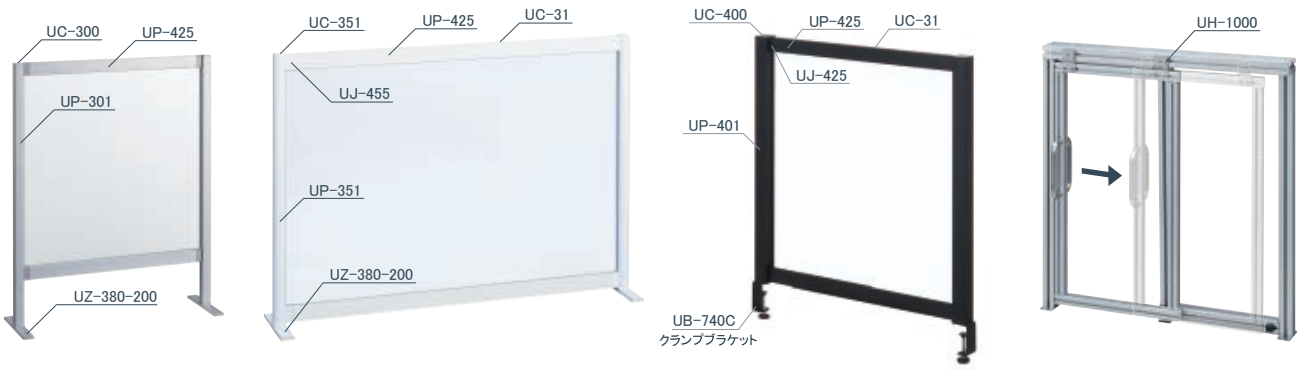

各種パーツが豊富にそろった下記カタログをご参照ください

T 手すり

X 2×4メイト

K 建築金物・家具金物

L LOCK・HINGE

G 店舗金物

F フロアパーティションポール

No.20U
Uポールカタログ

TRADE MARK
株式会社 シロクマ
CLOVER クローバ事業部
TEL.06-6768-3151 FAX.06-6768-3152
営業時間/9:00~17:00(土・日・祝日を除く)
〒543-0023 大阪市天王寺区味原町3番7号 TEL.06-6768-3131(代) FAX.06-6768-3132(代) 工場・倉庫 大阪市平野区・東大阪市
ホームページ http://www.shirokuma.co.jp E-mail:wb@shirokuma.co.jp

VEGETABLE OIL INK
この印刷物は「再生紙」と環境にやさしい「植物性インキ」を使用しています。
また、表紙面は環境にやさしい加工をしております。

2020.09F(Q)
2021.03F(Q)
2022.01F(MV)